NORLYS MOSS 6738

AC 220-240V 50-60Hz | IP 65 | IK 06 | LED | DIM

Moss 6738XX0309
16.09.2026 v.09.7
www.norlys.no

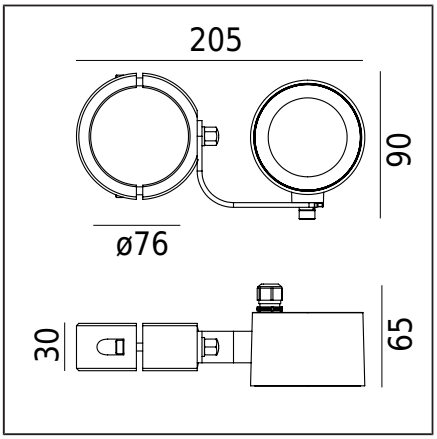

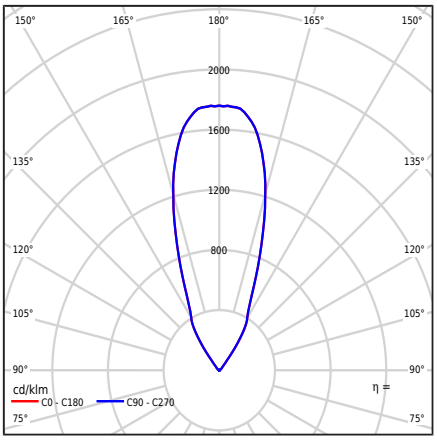

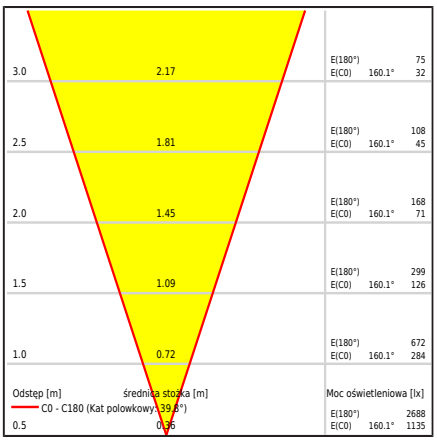

Typ av armatur

Typ armatur	Mark/vägg armatur
Fotometrisk kropp	Symmetriskt ljus med 36D strålvinkel.
Armaturens egenskaper	För belysning av trädgårdar, privata områden och andra arkitektoniska koncept. Möjlighet att justera ljusets riktning även i vertikalplanet.

Allmän information

Material	Pulverlackerad aluminium Klosz- säkerhetsglas, genomskinligt.
Monteringsmetod	Montering av armaturen: klämma för en Ø76 stolpe Ingår i paketet: Art.6436 - klämma Ø76 Art.6705 - armatur
Terminal	Armaturen är utrustad med en 3 m lång H05RN-F 3G1-kabel. Att anslutas i en lämpligt vald elinstallationsbox.
Typ ljuskälla	LED modul AC Utbytbar (endast LED) ljuskälla av en behörig elektriker
Ljusstyrning	Dimbar (Triac) TRAILING EDGE (TE) - LEADING EDGE (LE)
Armaturvikt netto / brutto	1kg / 1kg

Teknisk data

LED-modul	Lumens EDC 38C 4W xxx 230V A101 3K (Produktblad)
Külső ellenőrzés	Fasdimning Lumen LED AC. (Användarhandbok)
Led modul effekt	4W
Armatur effekt	4,2W
Lumen modul	439lm
Lumen ut	382lm
Armaturens effekt	91lm/W
ULOR	100%
Färgtemperatur	3000K
Färgbeständighet (McAdam ellipse)	SDCM3
Färgtolkningsindex (CRI/Ra)	80
L70TM-21 [wg LM-80]	59 000h
LED-fotobiologiskt hot	RG0 or RG1
Effektfaktor	PF>0,98
THD-faktor	<20%
Ta nominel:	+25°C
Omgivningens driftstemp. intervall	-20...+45°C

Denna produkt innehåller en ljuskälla med energieffektivitetsklass E / EPREL

Valfritt armatur finns också tillgängligt:
- För LED-färg 2700K [1/1]
- För 15D och 24D strålvinklar
- För en annan färg på armaturen (enligt RAL-färgpaletten)

Försäljningsvillkor och annan information, efter kontakt med Norlys försäljningsavdelning.

Inrush current	17mA / 60ms
BUG-bedömning	B1-U0-G0

Tillbehör Säljs separat

6434XX0009	Klämma
6435XX0009	Klämma
6436XX0009	Klämma
6729XX0009	Monteringsadapter
145ZX0009	Kopplingsdosa

Filer som kan laddas ned

Photometric LDT files	Photometric IES files
Manualer	

Norlys AS
P.B 1014 Hoff, 0218
Oslo
Hovfaret 4B, 0275
Oslo
Norway
+47 24 12 40 11
firmapost@norlys.no

Management System ISO 9001:2015 IATF 16949:2016
TÜVRheinland CERTIFIED
www.tuv.com ID 9108651873

PCC cert CERTIFICATE ISO 14001

RoHS 2011/65/UE

Innan installationen, läs instruktionerna som medföljer armaturen. På grund av den dynamiska utvecklingen av belysningstekniken tillhandahåller vi ytterligare information på kundens begäran. LED-modulen kan endast bytas ut av en professionell Norlys-service. Kondensation som kan uppstå i armaturer är ett naturligt fenomen som inte påverkar armaturens kvalitet.