NORLYS MOSS 6738

AC 220-240V 50-60Hz | IP 65 | IK 06 | LED | DIM

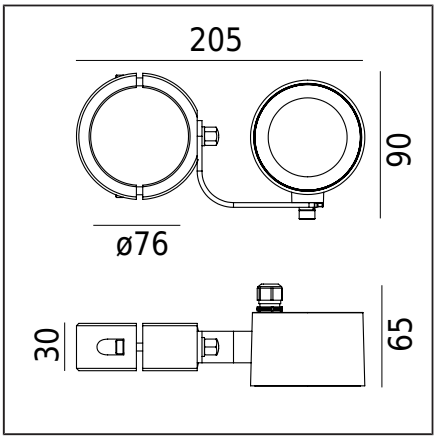

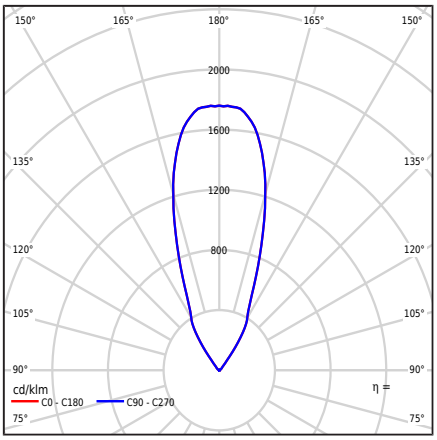

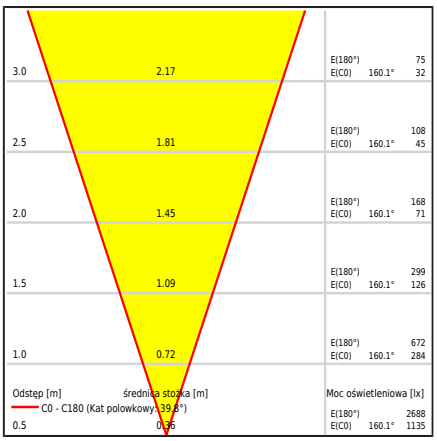

Tipo di apparecchio di illuminazione

Corpo fotometrico	Luce simmetrica con angolo del fascio di 36D.
Caratteristiche dell'apparecchio di illuminazione	Per illuminare giardini, aree private e altri concetti architettonici. Possibilità di regolare la direzione della luce anche nel piano verticale.

Informazioni generali

Materiali	Fusione in alluminio verniciato a polvere. Paralume - vetro di sicurezza, trasparente.
Metodo di montaggio	Montaggio dell'apparecchio: morsetto per un palo Ø76 Include: Art.6436 - morsetto Ø76 Art.6705 - apparecchio
Terminale	L'apparecchio è dotato di un cavo H05RN-F 3G1 lungo 3 m. Da collegare in una scatola di installazione elettrica opportunamente selezionata
Tipo di sorgente luminosa	Modulo LED AC integrato Sorgente luminosa sostituibile (solo LED) da un professionista.
Peso apparecchio netto / lordo	1kg / 1kg

Dati tecnici

Modulo LED	Lumens EDC 38C 4W xxx 230V A101 3K (Scheda tecnica)
Controllo esterno	Fase dimmer Lumens LED AC (Manuale utente)
Potenza della sorgente luminosa	4W
Potenza del lume.	4,2W
Flusso luminoso della lampada	439lm
Flusso luminoso del luminare	382lm
Efficienza dell'apparecchio di illuminazione	91lm/W
ULOR	100%
Temperatura di colore	3000K
Consistenza del colore (ellisse di McAdam)	SDCM3
Indice di resa cromatica CRI	80
L70TM-21 [wg LM-80]	59 000h
Apparecchio di illuminazione Power Factor	PF>0,98
Fattore THD	<20%
Temperatura Ta nominale	+25°C
Intervallo di temp. di esercizio ambiente	-20...+45°C
Questo prodotto contiene una sorgente luminosa di classe di efficienza energetica E / EPREL	
Corrente di spunto	17mA / 60ms
Valutazione BUG	B1-U0-G0

Accessori venduto separatamente

6434XX0009	Morsetto
6435XX0009	Morsetto
6436XX0009	Morsetto
6729XX0009	Adattatore di montaggio
145ZX0009	Scatola di giunzione

File da scaricare

File fotometrici LDT	File IES fotometrici
Manuale	

Indici

Indice	Colore	RAL
6738BL	NERO	9005

Altri colori secondo il campionario "Colors Template" - disponibili su richiesta, previo accordo con il reparto commerciale di Norlys.

Norlys S.r.l.
Via San Pellegrino 2
25065 - Lumezzane
Brescia Italy
+39 030 890 1492
info@norlys.it

TÜVRheinland CERTIFIED
Management System ISO 9001:2015 IATF 16949:2016
www.tuv.com ID 9108651873
PCC cert CERTIFICATE ISO 14001
RoHS 2011/65/UE

Prima dell'installazione, leggere le istruzioni incluse con il luminaire. A causa dello sviluppo dinamico della tecnologia di illuminazione, forniamo ulteriori informazioni su richiesta del cliente. Il modulo LED può essere sostituito solo da un servizio professionale Norlys. La condensazione che può verificarsi nei luminaires è un fenomeno naturale e non influisce sulla qualità del luminaire.