NORLYS MOSS 6738

AC 220-240V 50-60Hz | IP 65 | IK 06 | LED | DIM

Moss 6738XX0309
16.09.2026 v.09.7
www.norlys.no

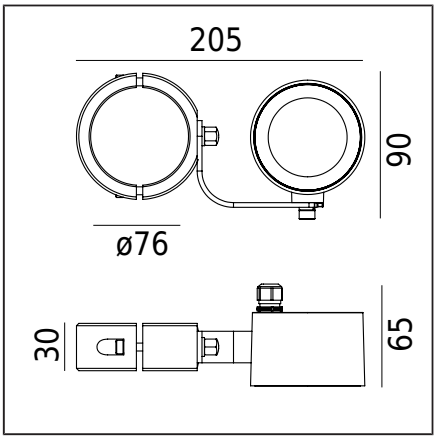

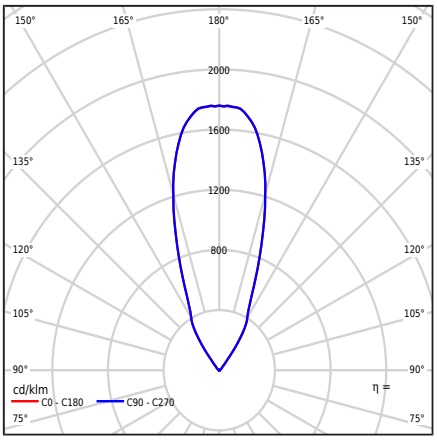

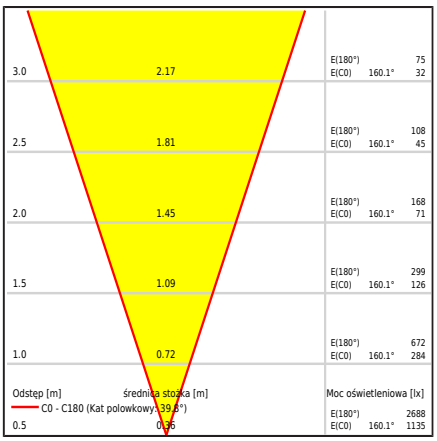

Τύπος φωτιστικού

Φωτομετρικό σώμα	Συμμετρικό φως με γωνία δέσμης 36D.
Χαρακτηριστικά του φωτιστικού	Για τον φωτισμό κήπων, ιδιωτικών χώρων και άλλων αρχιτεκτονικών ιδεών. Δυνατότητα ρύθμισης της κατεύθυνσης του φωτός και στο κάθετο επίπεδο.

Γενικές πληροφορίες

Υλικά	Βαμμένο με σκόνη χυτό αλουμίνιο. Καπέλο φωτιστικού - ασφαλές γυαλί, διαφανές.
Μέθοδος τοποθέτησης	Τοποθέτηση του φωτιστικού: σφιγκτήρας για στύλο Ø76 Το σετ περιλαμβάνει: Art.6436 - σφιγκτήρας Ø76 Art.6705 - φωτιστικό
Τερματικό	Το φωτιστικό είναι εξοπλισμένο με καλώδιο H05RN-F 3G1 μήκους 3μ. Να συνδεθεί σε κατάλληλα επιλεγμένο κουτί ηλεκτρικής εγκατάστασης
Τύπος πηγής φωτός	Ενσωματωμένο AC μονάδα LED Αντικαταστάσιμη (μόνο LED) πηγή φωτός από επαγγελματία.
Καθαρό / μικτό βάρος φωτιστικού	1kg / 1kg

Τεχνικά δεδομένα

Μονάδα LED	Lumens EDC 38C 4W xxx 230V A101 3K (Φύλλο δεδομένων)
Εξωτερικός έλεγχος	Φάσης ρυθμιστής έντασης Lumens LED AC (Εγχειρίδιο χρήστη)
Ισχύς πηγής φωτός	4W
Ισχύς φωτιστικού	4,2W
Φωτεινή ροή λαμπτήρα	439lm
Ροή φωτός του φωτιστικού.	382lm
Απόδοση του φωτιστικού	91lm/W
ULOR	100%
Θερμοκρασία χρώματος	3000K
Η χρωματική συνέπεια (έλλειψη του McAdam)	SDCM3
Δείκτης απόδοσης χρώματος CRI	80
L70TM-21 [wg LM-80]	59 000h
Φωτιστικό Power Factor	PF>0,98
Συντελεστής THD	< 20%
Ta Rated θερμοκρασία	+25°C
Εύρος θερμ. λειτουργίας περιβάλλοντος	-20...+45°C

Αυτό το προϊόν περιέχει πηγή φωτός κλάσης ενεργειακής απόδοσης E / EPREL

Προαιρετικό φωτιστικό επίσης διαθέσιμο:
- Για χρώμα LED 2700K [1/1]
- Για γωνίες δέσμης 15D και 24D
- Για διαφορετικό χρώμα του φωτιστικού (σύμφωνα με την παλέτα χρωμάτων RAL)

Όροι πώλησης και άλλες πληροφορίες, μετά από επικοινωνία με το Τμήμα Πωλήσεων της Norlys.

Ρεύμα εισροής	17mA / 60ms
Βαθμολογία BUG	B1-U0-G0

Αξεσουάρ πωλείται χωριστά

6434XX0009	Σφιγκτήρας
6435XX0009	Σφιγκτήρας
6436XX0009	Σφιγκτήρας
6729XX0009	Προσαρμογέας τοποθέτησης
145ZX0009	Κουτί σύνδεσης

Αρχεία για λήψη

Φωτομετρικά αρχεία LDT | Φωτομετρικά αρχεία IES

Εγχειρίδιο

Norlys AS
P.B 1014 Hoff, 0218
Oslo
Hovfaret 4B, 0275 Oslo
Norway
+47 24 12 40 11
firmapost@norlys.no

TÜVRheinland CERTIFIED
Management System ISO 9001:2015 IATF 16949:2016
www.tuv.com ID 9108651873
PCC cert CERTIFICATE ISO 14001
RoHS 2011/65/UE

Πριν από την εγκατάσταση, παρακαλώ διαβάστε τις οδηγίες που περιλαμβάνονται με το φωτιστικό. Λόγω της δυναμικής ανάπτυξης της τεχνολογίας φωτισμού, παρέχουμε πρόσθετες πληροφορίες κατόπιν αιτήματος του πελάτη. Η μονάδα LED μπορεί να αντικατασταθεί μόνο από επαγγελματική υπηρεσία Norlys. Η υγροποίηση που μπορεί να συμβεί στα φωτιστικά είναι ένα φυσικό φαινόμενο και δεν επηρεάζει την ποιότητα του φωτιστικού.

AC 220-240V 50-60Hz | IP 65 | IK 06 | LED | DIM

Δείκτες

Δείκτης	Χρώμα	RAL
6738BL	ΜΑΎΡΟ	9005

Άλλα χρώματα σύμφωνα με το δείγμα "Colors Template" - κατόπιν παραγγελίας, μετά από συνεννόηση με το Τμήμα Πωλήσεων της Norlys.

Norlys AS
P.B 1014 Hoff, 0218
Oslo
Hovfaret 4B, 0275 Oslo
Norway
+47 24 12 40 11
firmapost@norlys.no

TÜVRheinland CERTIFIED
Management System
ISO 9001:2015
IATF 16949:2016
www.tuv.com
ID 9108651873

PCC cert
CERTIFICATE
ISO 14001

RoHS 2011/65/UE

Πριν από την εγκατάσταση, παρακαλώ διαβάστε τις οδηγίες που περιλαμβάνονται με το φωτιστικό. Λόγω της δυναμικής ανάπτυξης της τεχνολογίας φωτισμού, παρέχουμε πρόσθετες πληροφορίες κατόπιν αιτήματος του πελάτη. Η μονάδα LED μπορεί να αντικατασταθεί μόνο από επαγγελματική υπηρεσία Norlys. Η υγροποίηση που μπορεί να συμβεί στα φωτιστικά είναι ένα φυσικό φαινόμενο και δεν επηρεάζει την ποιότητα του φωτιστικού.