NORLYS VISBY 6017



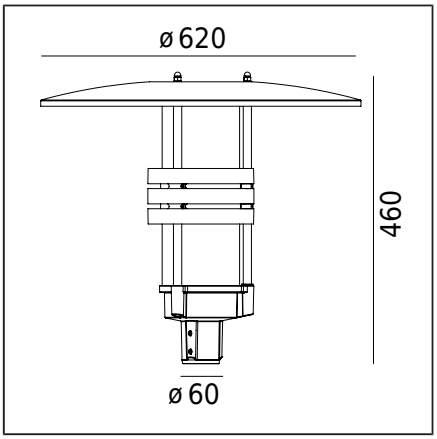

Valgusti tüüp

Fotomeetriline keha	Pöördsümmeetrilise valgusjaotusega valgus (otse/kaudne valgus).
Valgusti omadused	Pinnapealne valgusti, mis on ette nähtud paigaldamiseks valgustuspostile diameetriga Ø60mm.

Üldine teave

Materjalid	Pulbervärvitud alumiiniumvaland. Lääts - läbipaistev plastik PMMA. Silikoonist tihend.
Paigaldusmeetod	Valgusti kinnitamine: paigaldamine Ø60mm postile. Valgusti müüakse ilma kübarata. Tarvikud tuleb tellida eraldi.
Terminal	H05VV-F 3G1 kaabel, 4,5m pikk, ühendamiseks valgusposti sees (sobivalt valitud elektripaigalduskastis). Võimalus juhtida LED-mooduleid (sisse / välja): ülemine ja alumine mooduli valgustus, või ainult ülemine moodul (kaudne valgus, 3000lm / 27W), või ainult alumine moodul (otsene valgus, 2000lm / 17,5W).
Valgusallika tüüp	LED moodul AC integreeritud
Valgusti kaal neto / bruto	5,4kg / 6,3kg
Kasti mõõtmed [cm]	53cm x 23,5cm x 23,5cm

Tehnilised andmed

2 LED-moodulit	Philips Fortimo LED DLM ES 3000lm/2000lm G2
Valgusallika võimsus	44,5W
Valgusti võimsus	44,5W
Lambi valgusvoog	4900lm
ULOR	1,7%
Värvitemperatuur	4000K
Värvikonstant (McAdami ellips)	SDCM3
Värviedastusindeks CRI	80
Power Factor valgusti	PF > 0,9
Ta hinnatud temperatuur	+25°C
Ümbritseva töötemp. vahemik	-20...+45°C
See toode sisaldab energiatõhususe klassi valgusallikaid	A D
Sissevoolu vool	2,63A / 47,27µs

Selle tüüpi valgustite maksimaalne arv MCB kohta:

B 10A: 28, B 16A: 45, C 10A: 46, C 16A: 76

Tarvikud müüakse eraldi

3070XX0009	Reduktsioon
154XX0010	Paigaldusadapter
7660XX0009	Reduktsioon

Varuosad

0950020200	Elektriline hoolduskomplekt.

Failid allalaadimiseks

Käsiraamat

Indeksid

Indeks	Värv	RAL
6017AL	ALUMIINIUM	9006

Muud värvid vastavalt värvikaardile "Colors Template" / RAL - tellimisel, kokkuleppel Norlysi müügiosakonnaga.

Norlys AS
P.B 1014 Hoff, 0218
Oslo
Hovfaret 4B, 0275
Oslo
Norway
+47 24 12 40 11
firmapost@norlys.no

Management System ISO 9001:2015 IATF 16949:2016
TÜVRheinland CERTIFIED
www.tuv.com ID 9108651873
PCC Cert CERTIFICATE ISO 14001
RoHS 2011/65/UE

Lugege enne paigaldamist kasutusjuhendit. Valgustehnoloogia dünaamilise arengu tõttu on lisainformatsioon saadaval soovi korral. LED-moduuli peab vahetama kvalifitseeritud isik vastavalt kehtivatele eeskirjadele. Kondensatsioon, mis võib valgustites esineda, on loomulik nähtus ega halvenda valgusti kvaliteeti.