NORLYS VISBY 6017



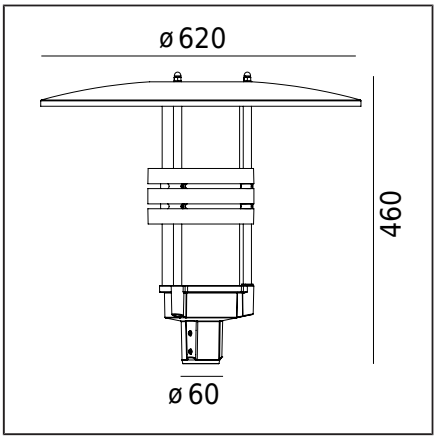

Type af armatur

Fotometrisk krop	Lys med rotationssymmetrisk lysfordeling (direkte/indirekte lys).
Egenskaber ved armaturet	Overfladeмonteret armatur designet til at blive installeret på en lysstolpe med en monteringspæl på Ø60mm.

Generel information

Materialer	Pulverlakeret aluminiumsstøbning. Linse - transparent plast PMMA. Silikonepakning.
Monteringsmetode	Montering af armatur: montering på Ø60mm stang. Armaturet sælges uden hat. Tilbehør skal bestilles separat.
Terminal	H05VV-F 3G1 kabel, 4,5m lang, til tilslutning inde i belysningsstangen (i passende valgte installationsbokse) Mulighed for kontrol af LED-moduler (tænd/sluk): øvre og nedre modulbelysning, eller kun det øvre modul (indirekte lys, 3000lm / 27W), eller kun det nedre modul (direkte lys, 2000lm / 17.5W)
Type af lyskilde	LED-modul AC integreret
Armaturens vægt netto / brutto	5,4kg / 6,3kg
Boksdimensioner [cm]	53cm x 23,5cm x 23,5cm

Tekniske data

2 LED-moduler	Philips Fortimo LED DLM ES 3000lm/2000lm G2
Lyskilde wattstyrke	44,5W
Armatur wattforbrug	44,5W
Lampe lysstrøm	4900lm
ULOR	1,7%
Farvetemperatur	4000K
Farvekonsistens (McAdam-ellipse)	SDCM3
Farvegengivelsesindeks CRI	80
Power Factor armatur	PF > 0,9
Ta Nominel temperatur	+25°C
Områdets driftstemp. for omgivelser	-20...+45°C
Dette produkt indeholder lyskilder med energieffektivitetsklasse D	
Startstrøm	2,63A / 47,27µs

Maksimalt antal armaturer af denne type pr. MCB:

B 10A: 28, B 16A: 45, C 10A: 46, C 16A: 76

Tilbehør sælges separat

3070XX0009	Reduktion
154XX0010	Monteringsadapter
7660XX0009	Reduktion

Reservedele

0950020200	Elektrisk servicesæt.

Filer til download

Manuale

Indekser

Indeks	Farve	RAL
6017AL	ALUMINIUM	9006

Øvrige farver i henhold til farvekortet "Colors Template" / RAL - på bestilling, efter aftale med Norlys' salgsafdeling.

Norlys AS
P.B 1014 Hoff, 0218
Oslo
Hovfaret 4B, 0275
Oslo
Norway
+47 24 12 40 11
firmapost@norlys.no

Management System ISO 9001:2015 IATF 16949:2016
TÜVRheinland CERTIFIED
www.tuv.com ID 9108651873
PCC Cert CERTIFICATE ISO 14001
RoHS 2011/65/UE

Læs venligst manualen før installation. På grund af den dynamiske udvikling af lysteknologi er yderligere information tilgængelig efter anmodning. LED-modulet skal udskiftes af en kvalificeret person i overensstemmelse med gældende regler. Kondens, som kan opstå i armaturer, er et naturligt fænomen og forringer ikke kvaliteten af armaturet.