NORLYS VISBY 577

AC 220-240V 50-60Hz | IP 65 | LED

Visby 577XX0309
10.11.2026 v.09.9
www.norlys.no



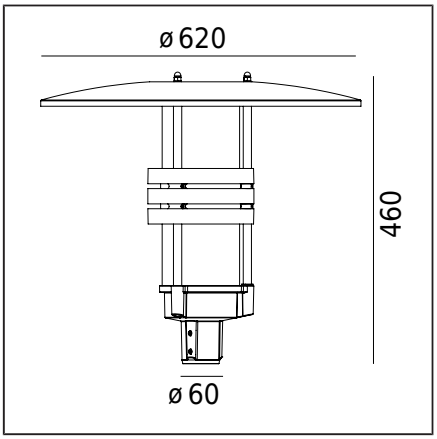

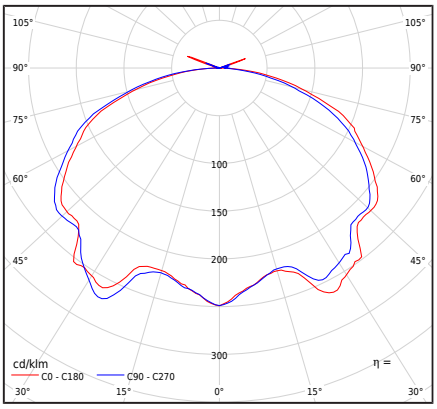

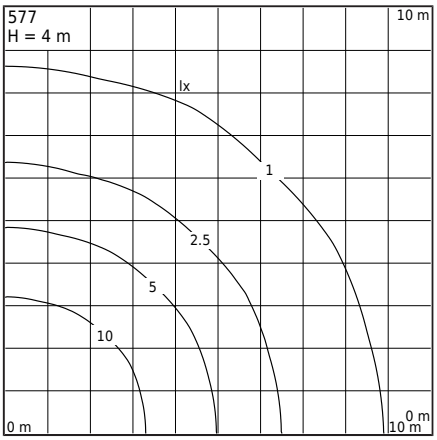

Тип светильника

Характеристики светильника	Накладной светильник, предназначенный для установки на осветительную опору с монтажным постом Ø60мм.

Основная информация

материалы	Силиконовая прокладка.
Управление светом	Не диммируемый светильник
Вес светильника нетто / брутто	7,28kg / 8,92kg
Боковая площадь светильника	0,086m^2

Технические данные

Светодиодный модуль	Philips Fortimo DLM ES 3000/8xx G2 3K (Техническая спецификация)
Мощность источника света	27W
Мощность светильника	27W
Лампа светового потока	2950lm
Световой световой поток	1525lm
Эффективность светильника	56,5lm/W
ULOR	2,23%
Цветовая температура	3000K
консистенция	SDCM3
CRI	80
L70TM-21 [wg LM-80]	>50 000h
Светильник с коэффициентом мощности	PF>0,90
Ta Номинальная температура	+25°C
Диапазон раб. темп. окружающей среды	-20...+45°C
Этот продукт содержит источник света класса энергоэффективности. E / EPREL	
Пусковой ток	2,63A/47,27µs
Оценка BUG	"B1-U2-G1"

аксессуары продано отдельно

3070XX0009	Сокращение
154XX0010	Монтажный адаптер
7660XX0009	Сокращение

Запасные части

0905770101	Электрический сервисный набор.

Файлы для скачивания

Фотометрические файлы LDT	Фотометрические файлы IES
Руководство	

Индексы

Индекс	цвет	RAL
577AL	АЛЮМИНИЙ	9006
577GR	ГРАФИТНЫЙ	7016

Другие цвета по образцу "Colors Template" / RAL — под заказ, по согласованию с отделом продаж компании Norlys.

Norlys AS
P.B 1014 Hoff, 0218
Oslo
Hovfaret 4B, 0275 Oslo
Norway
+47 24 12 40 11
firmapost@norlys.no

TÜVRheinland CERTIFIED — Management System ISO 9001:2015 IATF 16949:2016 — www.tuv.com ID 9108651873

PCC cert CERTIFICATE ISO 14001

RoHS 2011/65/UE