NORLYS VISBY 577



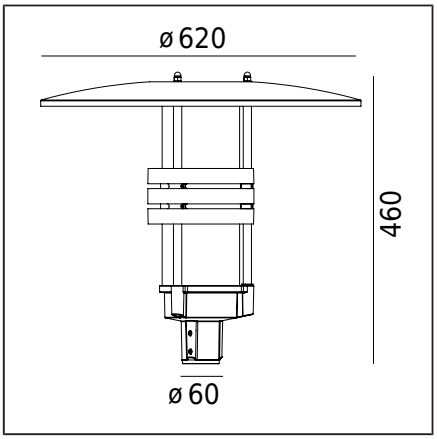

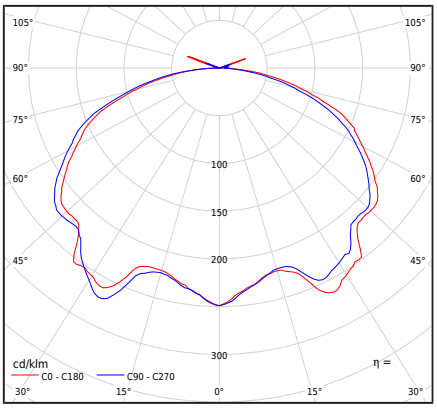

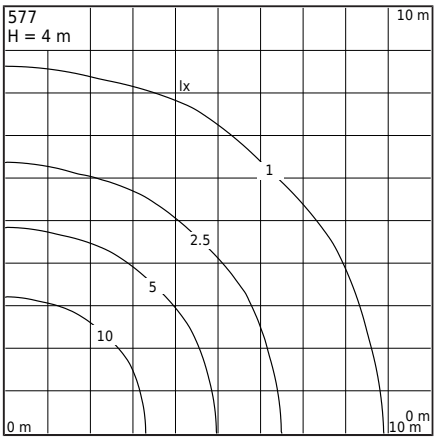

Tipo de luminária

Corpo fotométrico	Luz indireta com distribuição de luz simetricamente rotacional.
Características da luminária	Luminária de montagem em superfície, projetada para ser instalada em um poste de iluminação com um poste de montagem de Ø60mm.

Informação geral

Materiais	Fundição em alumínio pintada a pó. Lente - PMMA plástico transparente. Junta de silicone.
Método de montagem	Fixação do luminário: encaixe em poste Ø60mm.
Terminal	Cabo de 4,5m (tipo H05VV-F 3G1), para conexão dentro do poste de iluminação (em caixa de instalação elétrica adequadamente selecionada).
Tipo de fonte de luz	Módulo LED AC integrado Fonte de luz substituível (apenas LED) por um profissional.
Peso líquido/bruto do luminária	7,28kg / 8,92kg
Área lateral do luminaire	0,086m^2

Dados técnicos

Potência da fonte de luz	27W
Potência do luminário	27W
Fluxo luminoso da lâmpada	2950lm
Fluxo luminoso do luminária	1525lm
Eficiência do luminária	56,5lm/W
ULOR	2,23%
Temperatura de cor	3000K
Consistência de cor (Elipse de McAdam)	SDCM3
Índice de renderização de cores CRI	80
L70TM-21 [wg LM-80]	>50 000h
Luminária Power Factor	PF>0,90
Temperatura classificada Ta	+25°C
Intervalo de temperatura ambiente de operação.	-20...+45°C
Este produto contém fonte de luz da classe de eficiência energética	E / EPREL
Corrente de pico	2,63A/47,27µs
Classificação BUG	"B1-U2-G1"

Acessórios vendido separadamente

3070XX0009	Redução
154XX0010	Adaptador de montagem
7660XX0009	Redução

Peças de reposição

0905770101	Kit de serviço elétrico.

Arquivos para download

Arquivos fotométricos LDT	Arquivos IES fotométricos
Manual	

Índices

Índice	Cor	RAL
577AL	ALUMÍNIO	9006
577GR	GRAFITE	7016

Outras cores de acordo com o livro de padrões "Colors Template" / RAL - disponível mediante solicitação, sujeito a acordo com o Departamento de Vendas da Norlys.

Norlys AS
P.B 1014 Hoff, 0218
Oslo
Hovfaret 4B, 0275
Oslo
Norway
+47 24 12 40 11
firmapost@norlys.no

TÜVRheinland CERTIFIED
Management System ISO 9001:2015 IATF 16949:2016
www.tuv.com ID 9108651873
PCC Cert CERTIFICATE ISO 14001
RoHS 2011/65/UE

Por favor, leia o manual antes de instalar. Devido ao desenvolvimento dinâmico da tecnologia de iluminação, informações adicionais estão disponíveis mediante solicitação. O módulo LED deve ser substituído por uma pessoa qualificada de acordo com as regulamentações aplicáveis. A condensação, que pode ocorrer em luminárias, é um fenômeno natural e não prejudica a qualidade da luminária.