NORLYS VISBY 577

AC 220-240V 50-60Hz | IP 65 | LED

Visby 577XX0309
10.11.2026 v.09.9
www.norlys.pl



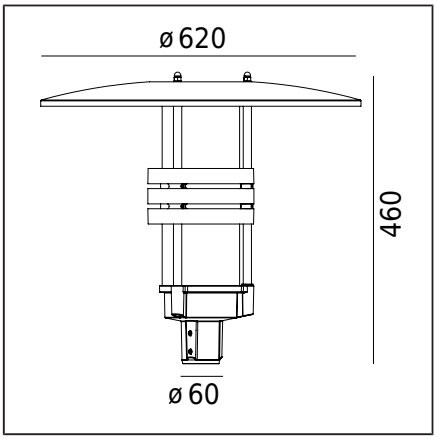

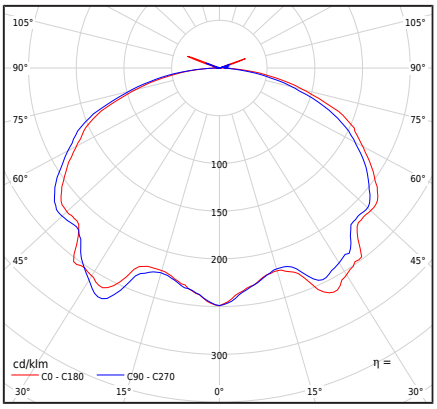

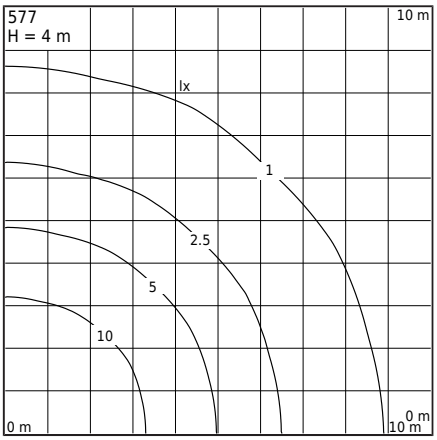

Typ Oprawy

Rodzaj oprawy	Oprawa słupowa (nasadzana).
Bryła fotometryczna	Światło obrotowo-symetryczne pośrednie.
Charakterystyka oprawy	Oprawa nasadzana przeznaczona do zamontowania na słupie oświetleniowym o trzonku montażowym Ø60mm.

Informacje o oprawie

Materiały	Odlew aluminiowy malowany proszkowo. Klosz- tworzywo sztuczne PMMA przeźroczyste. Uszczelka silikonowa.
Sposób montażu	Mocowanie oprawy: oprawa dostosowana do słupa ø60mm. Skład zestawu: art. 6015- oprawa oświetleniowa art .6013 - dach Visby Pozostałe akcesoria należy zamawiać oddzielnie.
Przyłącze	Przewód H05VV-F 3G1 o długości 4,5m do podłączenia wewnątrz słupa oświetleniowego (w odpowiednio dobranej puszce elektroinstalacyjnej).
Typ źródła światła	Moduł LED zintegrowany AC Wymienne (tylko LED) źródło światła przez profesjonalny serwis.
Sterowanie światłem	Oprawa nieściemnialna
Waga oprawy netto / brutto	7,28kg / 8,92kg
Powierzchnia boczna oprawy	0,086m^2

Dane techniczne

Moduł LED	Philips Fortimo DLM ES 3000/8xx G2 3K (Karta Produktu)
Moc źródła światła	27W
Moc oprawy	27W
Strumień źródła światła	2950lm
Strumień świetlny oprawy	1525lm
Efektywność oprawy	56,5lm/W
ULOR	2,23%
Barwa LED	3000K
Chromatyczność LED	SDCM3
CRI	80
L70TM-21 [wg LM-80]	>50 000h
Współczynnik mocy oprawy	PF>0,90
Ta znamionowa otoczenia	+25°C
Ta zakresu pracy otoczenia	-20...+45°C
Ten produkt zawiera źródło światła o klasie efektywności energetycznej E / EPREL	
Prąd rozruchowy	2,63A/47,27µs
Ocena BUG	"B1-U2-G1"

Akcesoria sprzedawane oddzielnie

3070XX0009	Redukcja
154XX0010	Adapter montażowy
7660XX0009	Redukcja

Części zamienne

0905770101	Zestaw serwisowy elektryczny.

Pliki do pobrania

Pliki fotometryczne LDT	Pliki fotometryczne IES
Instrukcja montażu	

Tabela indeksów

Indeks	Kolor	RAL
577AL0309	ALUMINIUM	9006
577GR0309	GRAFITOWY	7016

Pozostałe kolory wg wzornika "Colors Template" / RAL - na zamówienie, po uzgodnieniu z Działem Handlowym firmy Norlys.

Norlys S.A..
Zawiszy Czarnego 7
33-300 Nowy Sącz
Poland
+48 18 444 2 111
norlys@norlys.pl

TÜVRheinland CERTIFIED — Management System ISO 9001:2015 IATF 16949:2016 — www.tuv.com ID 9108651873

PCC cert CERTYFIKAT ISO 14001

RoHS 2011/65/UE

Przed rozpoczęciem montażu, należy zapoznać się z instrukcją dołączoną do oprawy.
Ze względu na dynamiczny rozwój technologii oświetleniowej, dodatkowych informacji udzielamy na życzenie klienta.
Kondensacja, która może występować w oprawach, jest zjawiskiem naturalnym i nie wpływa na pogorszenie jakości oprawy.