NORLYS VISBY 577

Visby 577XX0309
10.11.2026 v.09.9
www.norlys.no



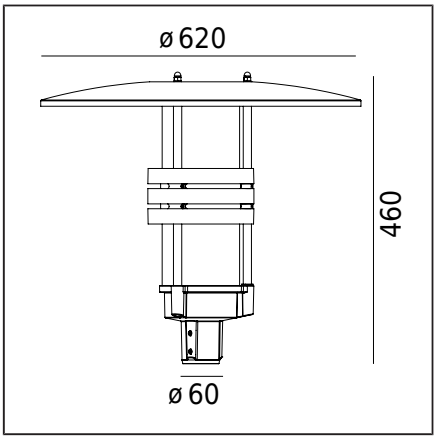

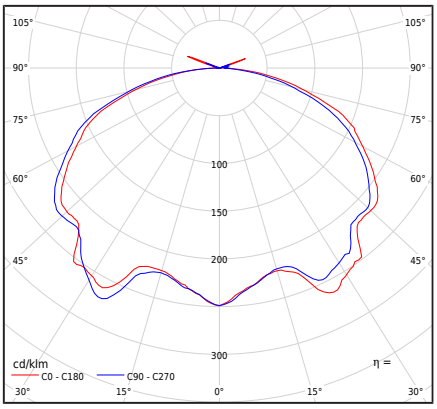

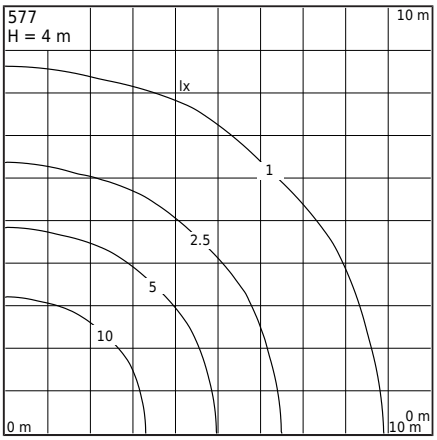

Type armatur

Type armatur	Stolpe
Fotometrisk kropp	Indirekte lys med roterende symmetrisk lysfordeling.
Karakteristikkene til armaturet	Overflatemontert armatur designet for å bli installert på en lysstolpe med en monteringsstang på Ø60 mm.

Generell informasjon

Materialer	Pulver lakkert aluminiumstøp PMMA, klar Silikonpakning.
Monteringsmetode	Festing av armatur: montering på Ø60mm stolpe.
Terminal	4,5m kabel (H05VV-F 3G1 type), for tilkobling inne i lysstolpen (i passende valgt elektrisk installasjonsboks).
Type lyskilde	LED modul AC Utskiftbar (kun LED) lyskilde av en profesjonell.
Lysstyring	Ikke-dimbart armatur
Armaturens vekt netto / brutto	7,28kg / 8,92kg
Side area of luminaire	0,086m^2

Tekniske data

LED-modul	Philips Fortimo DLM ES 3000/8xx G2 3K (Produktblad/FDV)
Effekt W	27W
Armatureffekt	27W
Modul lumen	2950lm
Lumen ut	1525lm
Armatur Lumen/Watt	56,5lm/W
ULOR	2,23%
Fargetemperatur	3000K
Farvekonsistens (McAdam-Ellipse)	SDCM3
Fargegjengivelsesindeks	80
L70TM-21 [wg LM-80]	>50 000h
Virkningsgrad	PF>0,90
Ta nominel:	+25°C
Omgivelsens driftstemp. område	-20...+45°C
Dette produktet inneholder en lyskilde med energieffektivitetsklasse E / EPREL	
Inrush current	2,63A/47,27µs
BUG-vurdering	"B1-U2-G1"

Tilbehør Selges separat

3070XX0009	Reduksjon
154XX0010	Monteringsadapter
7660XX0009	Reduksjon

Reservedeler

0905770101	Elektrisk servicepakke.

Filer som kan lastes ned

Photometric LDT files	Photometric IES files
Manual	

Indekser

Art.nr	Farge	RAL
577AL	ALUMINIUM	9006
577GR	GRAFITT	7016

Andre farger i henhold til fargekartet "Colors Template" / RAL - tilgjengelig på forespørsel, etter avtale med Norlys' salgsavdeling.

Norlys AS
P.B 1014 Hoff, 0218
Oslo
Hovfaret 4B, 0275
Oslo
Norway
+47 24 12 40 11
firmapost@norlys.no

Management System ISO 9001:2015 IATF 16949:2016 TÜVRheinland CERTIFIED www.tuv.com ID 9108651873

PCC cert CERTIFICATE ISO 14001

RoHS 2011/65/UE

Les manualen før installasjon. På grunn av den dynamiske utviklingen av belysningsteknologi, er tilleggsinformasjon tilgjengelig på forespørsel. LED-modulen må byttes av en kvalifisert person i samsvar med gjeldende forskrifter. Kondens, som kan forekomme i armaturer, er et naturlig fenomen og forringer ikke kvaliteten på armaturen.