NORLYS VISBY 577

AC 220-240V 50-60Hz | IP 65 | LED



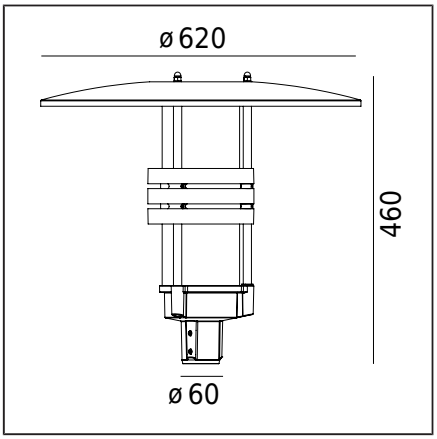

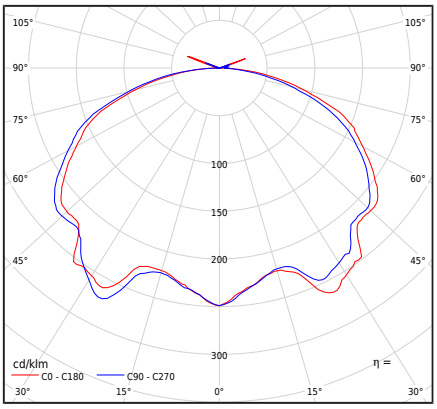

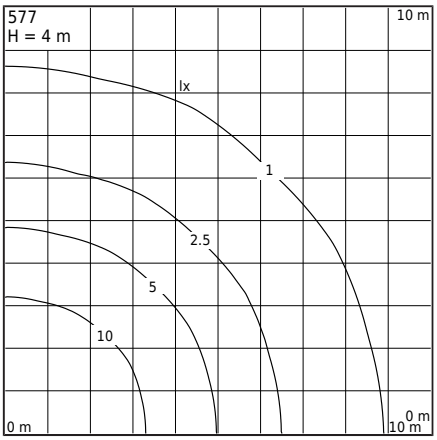

Tipo di apparecchio di illuminazione

Corpo fotometrico	Luce indiretta con distribuzione della luce simmetrica rotazionale.
Caratteristiche dell'apparecchio di illuminazione	Apparecchio d'illuminazione a superficie progettato per essere installato su un palo d'illuminazione con un supporto di montaggio di Ø60mm.

Informazioni generali

Materiali	Fusione in alluminio verniciato a polvere. Lente - PMMA plastica trasparente. Guarnizione in silicone.
Metodo di montaggio	Fissaggio dell'apparecchio di illuminazione: montaggio su palo Ø60mm.
Terminale	Cavo da 4,5 m (tipo H05VV-F 3G1), per connessione all'interno del palo dell'illuminazione (in apposita scatola per impianti elettrici).
Tipo di sorgente luminosa	Modulo LED AC integrato Sorgente luminosa sostituibile (solo LED) da un professionista.
Peso apparecchio netto / lordo	7,28kg / 8,92kg
Area laterale dell'apparecchio di illuminazione	0,086m^2

Dati tecnici

Modulo LED	Philips Fortimo DLM ES 3000/8xx G2 3K (Scheda tecnica)
Potenza della sorgente luminosa	27W
Potenza del lume.	27W
Flusso luminoso della lampada	2950lm
Flusso luminoso del luminare	1525lm
Efficienza dell'apparecchio di illuminazione	56,5lm/W
ULOR	2,23%
Temperatura di colore	3000K
Consistenza del colore (ellisse di McAdam)	SDCM3
Indice di resa cromatica CRI	80
L70TM-21 [wg LM-80]	>50 000h
Apparecchio di illuminazione Power Factor	PF>0,90
Temperatura Ta nominale	+25°C
Intervallo di temp. di esercizio ambiente	-20...+45°C
Questo prodotto contiene una sorgente luminosa di classe di efficienza energetica E / EPREL	
Corrente di spunto	2,63A/47,27µs
Valutazione BUG	"B1-U2-G1"

Accessori venduto separatamente

3070XX0009	Riduzione
154XX0010	Adattatore di montaggio
7660XX0009	Riduzione

Parti di ricambio

0905770101	Kit di servizio elettrico.

File da scaricare

File fotometrici LDT	File IES fotometrici
Manuale	

Indici

Indice	Colore	RAL
577AL	ALLUMINIO	9006
577GR	GRAFITE	7016

Altri colori secondo il campionario "Colors Template" / RAL - disponibili su richiesta, previo accordo con il reparto commerciale di Norlys.

Norlys S.r.l.
Via San Pellegrino 2
25065 - Lumezzane
Brescia Italy
+39 030 890 1492
info@norlys.it

TÜVRheinland CERTIFIED
Management System ISO 9001:2015 IATF 16949:2016
www.tuv.com ID 9108651873
PCC Cert CERTIFICATE ISO 14001
RoHS 2011/65/UE

Si prega di leggere il manuale prima dell'installazione. A causa dello sviluppo dinamico della tecnologia dell'illuminazione, informazioni aggiuntive sono disponibili su richiesta. Il modulo LED deve essere sostituito da una persona qualificata in conformità con le normative applicabili. La condensa, che può verificarsi negli apparecchi di illuminazione, è un fenomeno naturale e non compromette la qualità dell'apparecchio di illuminazione.