NORLYS VISBY 577

AC 220-240V 50-60Hz | IP 65 | LED

Visby 577XX0309
10.11.2026 v.09.9
www.norlys.no



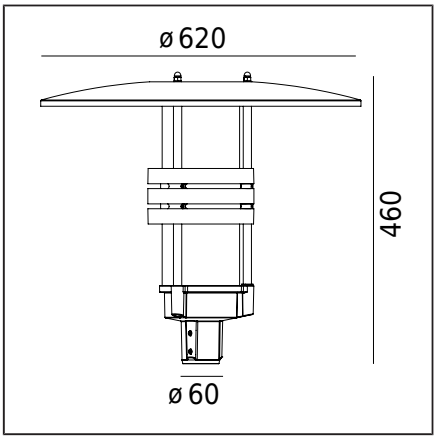

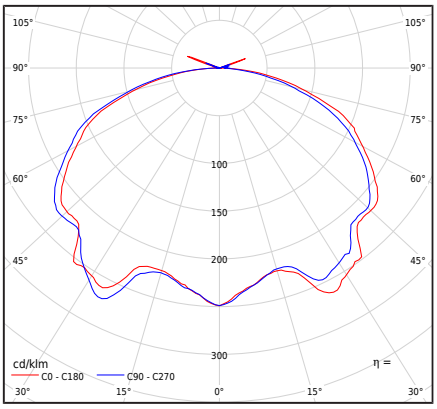

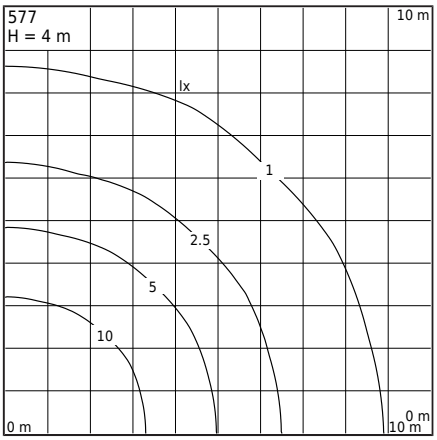

Τύπος φωτιστικού

Φωτομετρικό σώμα	Έμμεσος φωτισμός με συμμετρική κατανομή φωτός.
Χαρακτηριστικά του φωτιστικού	Φωτιστικό επιφανείας σχεδιασμένο να εγκαθίσταται σε ιστό φωτισμού με βάση στήριξης Ø60mm.

Γενικές πληροφορίες

Υλικά	Βαμμένο με σκόνη χυτό αλουμίνιο. Φακός - διαφανές πλαστικό PMMA. Σιλικονούχο παρέμβυσμα.
Μέθοδος τοποθέτησης	Τοποθέτηση του φωτιστικού: προσαρμογή σε ιστό Ø60mm.
Τερματικό	Καλώδιο 4,5μ (τύπου H05VV-F 3G1), για σύνδεση μέσα στον ιστό φωτισμού (σε κατάλληλα επιλεγμένο κουτί ηλεκτρικής εγκατάστασης).
Τύπος πηγής φωτός	Ενσωματωμένο AC μονάδα LED Αντικαταστάσιμη (μόνο LED) πηγή φωτός από επαγγελματία.
Καθαρό / μικτό βάρος φωτιστικού	7,28kg / 8,92kg
Πλευρική περιοχή του φωτιστικού	0,086m^2

Τεχνικά δεδομένα

Μονάδα LED	Philips Fortimo DLM ES 3000/8xx G2 3K (Φύλλο δεδομένων)
Ισχύς πηγής φωτός	27W
Ισχύς φωτιστικού	27W
Φωτεινή ροή λαμπτήρα	2950lm
Ροή φωτός του φωτιστικού.	1525lm
Απόδοση του φωτιστικού	56,5lm/W
ULOR	2,23%
Θερμοκρασία χρώματος	3000K
Η χρωματική συνέπεια (έλλειψη του McAdam)	SDCM3
Δείκτης απόδοσης χρώματος CRI	80
L70TM-21 [wg LM-80]	>50 000h
Φωτιστικό Power Factor	PF>0,90
Ta Rated θερμοκρασία	+25°C
Εύρος θερμ. λειτουργίας περιβάλλοντος	-20...+45°C

Αυτό το προϊόν περιέχει πηγή φωτός κλάσης ενεργειακής απόδοσης E / EPREL

Ρεύμα εισροής	2,63A/47,27μs
Βαθμολογία BUG	"B1-U2-G1"

Αξεσουάρ πωλείται χωριστά

3070XX0009	Μείωση
154XX0010	Προσαρμογέας τοποθέτησης
7660XX0009	Μείωση

Ανταλλακτικά

0905770101	Ηλεκτρικό κιτ συντήρησης.

Αρχεία για λήψη

Φωτομετρικά αρχεία LDT	Φωτομετρικά αρχεία IES
Εγχειρίδιο	

Δείκτες

Δείκτης	Χρώμα	RAL
577AL	ΑΛΟΥΜΊΝΙΟ	9006
577GR	ΓΡΑΦΊΤΗΣ	7016

Άλλα χρώματα σύμφωνα με το δείγμα "Colors Template" / RAL - κατόπιν παραγγελίας, μετά από συνεννόηση με το Τμήμα Πωλήσεων της Norlys.

Norlys AS
P.B 1014 Hoff, 0218
Oslo
Hovfaret 4B, 0275 Oslo
Norway
+47 24 12 40 11
firmapost@norlys.no

TÜVRheinland CERTIFIED — Management System ISO 9001:2015 IATF 16949:2016 — www.tuv.com ID 9108651873

PCC cert CERTIFICATE ISO 14001

RoHS 2011/65/UE

Παρακαλούμε διαβάστε το εγχειρίδιο πριν από την εγκατάσταση. Λόγω της δυναμικής ανάπτυξης της τεχνολογίας φωτισμού, επιπλέον πληροφορίες είναι διαθέσιμες κατόπιν αιτήματος. Ο LED δίαυλος πρέπει να αντικατασταθεί από εξειδικευμένο άτομο σύμφωνα με τις ισχύουσες κανονιστικές ρυθμίσεις. Η συμπύκνωση, η οποία μπορεί να εμφανιστεί στα φωτιστικά, είναι ένα φυσικό φαινόμενο και δεν επηρεάζει την ποιότητα του φωτιστικού.