NORLYS VISBY 577

AC 220-240V 50-60Hz | IP 65 | LED

Visby 577XX0309
10.11.2026 v.09.9
www.norlys.fr



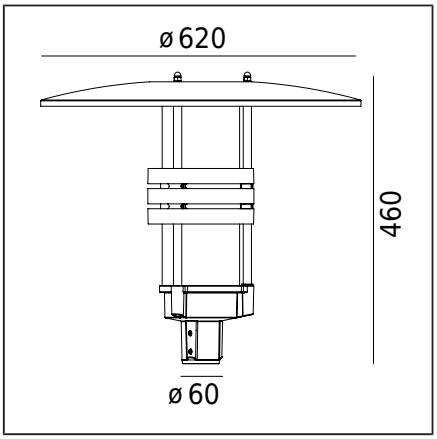

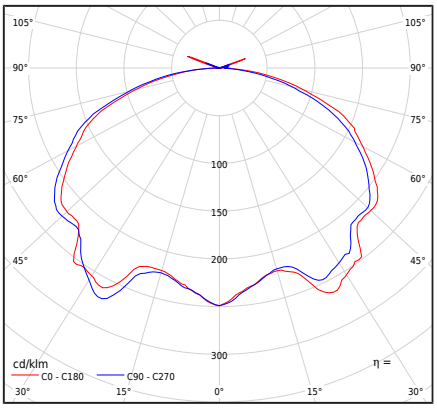

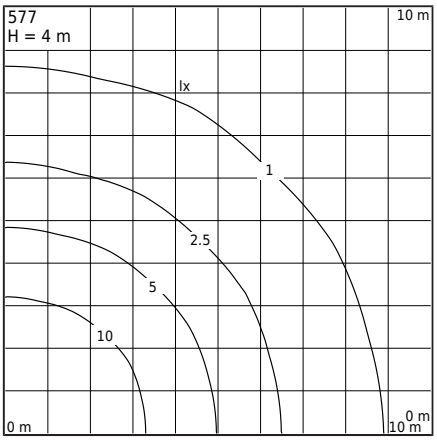

Type de luminaire

Type de luminaire	Luminaire sur poteau. Tête de mât
Répartition photométrique	Lumière indirecte avec distribution lumineuse symétrique rotationnelle.
Caractéristiques du luminaire	Luminaire en saillie conçu pour être installé sur un poteau d'éclairage avec un poteau de montage de Ø60mm.

Informations générales

Matériaux	Fonte d'aluminium et peinture par poudrage. Diffuseur - plastique PMMA transparent. Joint en silicone.
Instructions de montage	Fixation du luminaire : montage sur poteau Ø60mm.
Connecteur	Câble de 4,5 m (type H05VV-F 3G1), pour connexion à l'intérieur du poteau d'éclairage (dans une boîte d'installation électrique appropriée).
Type de source lumineuse	Module LED AC intégré Source lumineuse remplaçable (LED uniquement) par un professionnel.
Contrôle de l'éclairage	Luminaire non-dimmable
Poids du luminaire net / brut	7,28kg / 8,92kg
Côté du luminaire	0,086m^2

Données techniques

Module LED	Philips Fortimo DLM ES 3000/8xx G2 3K (Fiche produit)
Puissance racordée de la source lumineuse	27W
Puissance racordée du luminaire	27W
Flux lumineux de la source lumineuse	2950lm
Flux lumineux du luminaire	1525lm
Efficacité lumineuse du luminaire	56,5lm/W
ULOR	2,23%
Température de couleur	3000K
Cohérence chromatique	SDCM3
CRI	80
L70TM-21 [wg LM-80]	>50 000h
Facteur de puissance du luminaire	PF>0,90
Température de référence	+25°C
Plage de temp. de fonctionnement ambiante	-20...+45°C
Ce produit contient une source lumineuse de classe d'efficacité énergétique E / EPREL	
Courant d'appel	2,63A/47,27µs
Évaluation BUG	"B1-U2-G1"

Accessoires Vendu séparément

3070XX0009	Réduction
154XX0010	Adaptateur de montage
7660XX0009	Réduction

Pièces détachées

0905770101	Kit de service électrique.

Fichiers à télécharger

Fichiers photométriques format LTD	Fichiers photométriques format IES
Manuel	

Index

Index	Couleur	RAL
577AL	ALUMINIUM	9006
577GR	GRAPHITE	7016

Autres couleurs selon le nuancier "Colors Template" / RAL - disponibles sur commande, après accord avec le service commercial de Norlys.

NORLYS S.A.R.L
Centre Hermès - Bt 6
Parc Tertiaire de Valg ora
83160 La Valette du Var
FRANCE
+33 04 94 08 14 00
info@norlys.fr

TÜVRheinland CERTIFIED — Management System ISO 9001:2015 IATF 16949:2016 — www.tuv.com ID 9108651873

PCC Cert CERTIFICATE ISO 14001

RoHS 2011/65/UE

Veuillez lire le manuel avant l'installation. En raison du développement dynamique de la technologie d'éclairage, des informations supplémentaires sont disponibles sur demande. Le module LED doit être remplacé par une personne qualifiée conformément aux réglementations en vigueur. La condensation, qui peut se produire dans les luminaires, est un phénomène naturel et n'altère pas la qualité du luminaire.