NORLYS VISBY 577

AC 220-240V 50-60Hz | IP 65 | LED

Visby 577XX0309
10.11.2026 v.09.9
www.norlys.no



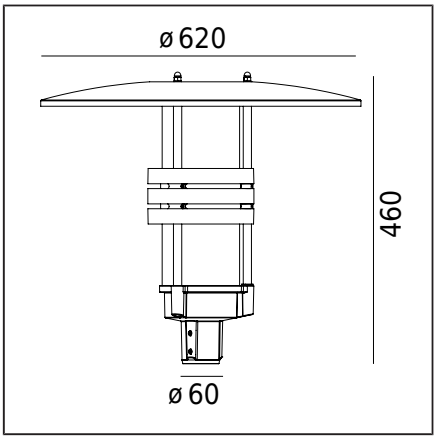

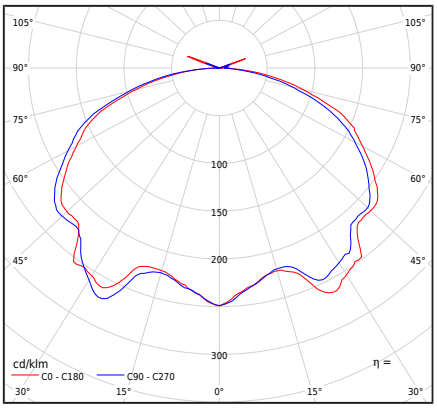

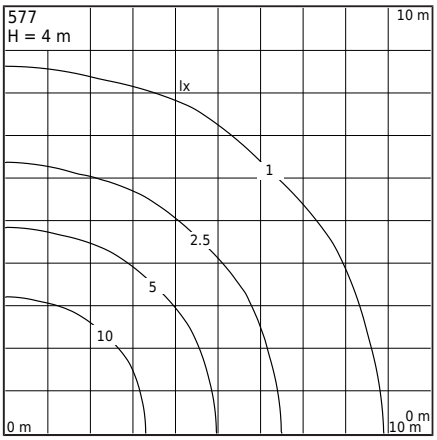

Valaisintyyppi

Fotometrinen runko	Epäsuora valo, jossa on kiertosymmetrinen valonjako.
Valaisimen ominaisuudet	Pintaan asennettava valaisin, joka on suunniteltu asennettavaksi valaisinpylvääseen, jossa on Ø60mm kiinnitystolppa.

Yleistä tietoa

Materiaalit	Jauhemaalattu alumiinivalu. Linssi - läpinäkyvä muovi PMMA. Silikonitiiviste.
Asennustapa	Valaisimen kiinnitys: kiinnitys Ø60mm pylvääseen.
Pääte	4,5 m kaapeli (H05VV-F 3G1 -tyyppi), liittämistä varten valaisinpylvään sisäpuolelle (asianmukaisesti valittuun sähköasennusrasiaan)
Valonlähteen tyyppi	LED-moduuli AC integroitu Ammattilaisen vaihdettava (vain LED) valonlähde.
Valaisimen paino nettopaino / bruttopaino	7,28kg / 8,92kg
Valaisimen sivualue	0,086m^2

Tekniset tiedot

LED-moduuli	Philips Fortimo DLM ES 3000/8xx G2 3K (Tuotekortti)
Valonlähteen wattimäärä	27W
Valaisimen wattimäärä	27W
Lampun valovirta	2950lm
Valaisimen valovirta	1525lm
Valaisimen tehokkuus	56,5lm/W
ULOR	2,23%
Värilämpötila	3000K
Värin yhdenmukaisuus (McAdamin ellipsi)	SDCM3
Värintoistoindeksi CRI	80
L70TM-21 [wg LM-80]	>50 000h
Power Factor valaisin	PF>0,90
Ta Nimellislämpötila	+25°C
Ympäristön käyttölämpötila-alue (temp.)	-20...+45°C
Tämä tuote sisältää energiatehokkuusluokan valonlähteen A E / EPREL	
Ryntäysvirta	2,63A/47,27µs
BUG-arviointi	"B1-U2-G1"

Lisätarvikkeet myydään erikseen

3070XX0009	Vähennys
154XX0010	Asennusadapteri
7660XX0009	Vähennys

Varaosat

0905770101	Sähköinen huoltosarja.

Tiedostot ladattavaksi

Fotometriset LDT-tiedostot	Photometriset IES-tiedostot
Manuaali	

Indeksit

Indeksi	Väri	RAL
577AL	ALUMIINI	9006
577GR	GRAFIITTI	7016

Muut värit "Colors Template" / RAL -värimalliston mukaisesti - saatavilla tilauksesta, Norlysin myyntiosaston kanssa sovittuna.

Norlys AS
P.B 1014 Hoff, 0218
Oslo
Hovfaret 4B, 0275
Oslo
Norway
+47 24 12 40 11
firmapost@norlys.no

TÜVRheinland CERTIFIED — Management System ISO 9001:2015 IATF 16949:2016 — www.tuv.com ID 9108651873

PCC Cert CERTIFICATE ISO 14001

RoHS 2011/65/UE

Lue ohje ennen asennusta. Valaistusteknologian dynaamisen kehityksen vuoksi lisätietoja on saatavilla pyynnöstä. LED-moduuli on vaihdettava pätevän henkilön toimesta sovellettavien säädösten mukaisesti. Kondensaatio, joka voi esiintyä valaisimissa, on luonnollinen ilmiö eikä heikennä valaisimen laatua.