NORLYS VISBY 577

Visby 577XX0309
10.11.2026 v.09.9
www.norlys.no



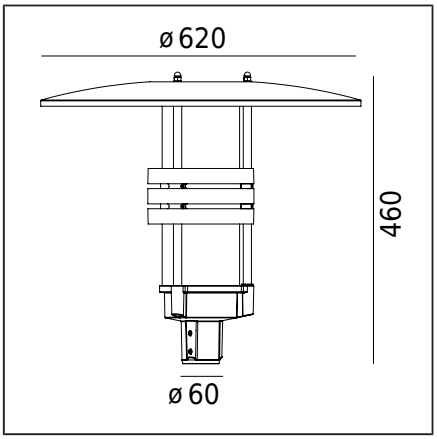

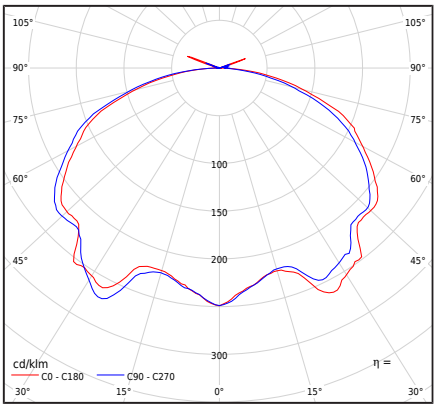

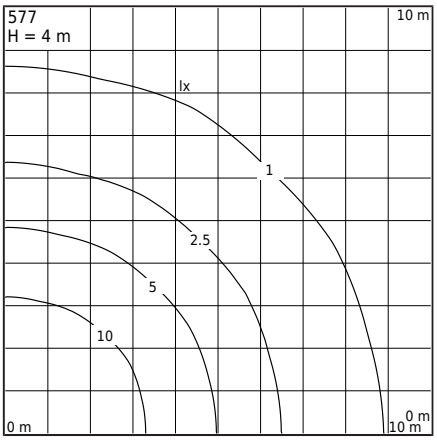

Tipo de luminaria

Cuerpo fotométrico	Luz indirecta con distribución de luz simétrica rotacional.
Características de la luminaria	Luminaria de superficie diseñada para ser instalada en un poste de iluminación con un poste de montaje de Ø60mm.

Información general

Materiales	Pintado en polvo de fundición de aluminio. Lente - plástico transparente PMMA. Junta de silicona.
Método de montaje	Fijación de la luminaria: montaje en poste Ø60mm.
Terminal	Cable de 4.5m (tipo H05VV-F 3G1), para conexión dentro del poste de iluminación (en una caja de instalación eléctrica adecuadamente seleccionada).
Tipo de fuente de luz	Módulo LED AC integrado Fuente de luz reemplazable (solo LED) por un profesional.
Peso de la luminaria neto / bruto	7,28kg / 8,92kg
Área lateral de la luminaria.	0,086m^2

Datos técnicos

Módulo LED	Philips Fortimo DLM ES 3000/8xx G2 3K (Hoja de datos)
Potencia de la fuente de luz	27W
Potencia del luminario	27W
Flujo luminoso de la lámpara	2950lm
Flujo luminoso del luminario	1525lm
Eficiencia de la luminaria	56,5lm/W
ULOR	2,23%
Temperatura de color	3000K
Consistencia del color (elipse de McAdam)	SDCM3
Índice de reproducción cromática CRI	80
L70TM-21 [wg LM-80]	>50 000h
Luminaria Power Factor	PF>0,90
Temperatura clasificada Ta	+25°C
Rango de temp. de funcionamiento ambiente	-20...+45°C
Este producto contiene fuente de luz de clase de eficiencia energética E / EPREL	
Corriente de irrupción	2,63A/47,27µs
Calificación BUG	"B1-U2-G1"

Accesorios se vende por separado

3070XX0009	Reducción
154XX0010	Adaptador de montaje
7660XX0009	Reducción

Piezas de repuesto

0905770101	Kit de servicio eléctrico.

Archivos para descargar

Archivos fotométricos LDT	Archivos IES fotométricos
Manual	

Índices

Índice	Color	RAL
577AL	ALUMINIO	9006
577GR	GRAFITO	7016

Otros colores según el muestrario "Colors Template" / RAL - disponibles bajo pedido, previa coordinación con el Departamento Comercial de Norlys.

Norlys AS
P.B 1014 Hoff, 0218
Oslo
Hovfaret 4B, 0275
Oslo
Norway
+47 24 12 40 11
firmapost@norlys.no

TÜVRheinland CERTIFIED
Management System ISO 9001:2015 IATF 16949:2016
www.tuv.com ID 9108651873
PCC cert CERTIFICATE ISO 14001
RoHS 2011/65/UE

Por favor, lea el manual antes de la instalación. Debido al desarrollo dinámico de la tecnología de iluminación, información adicional está disponible bajo petición. El módulo LED debe ser reemplazado por una persona cualificada de acuerdo con las normativas aplicables. La condensación, que puede ocurrir en luminarias, es un fenómeno natural y no afecta la calidad de la luminaria.