NORLYS VISBY 577

Visby 577XX0309
10.11.2026 v.09.9
www.norlys.no



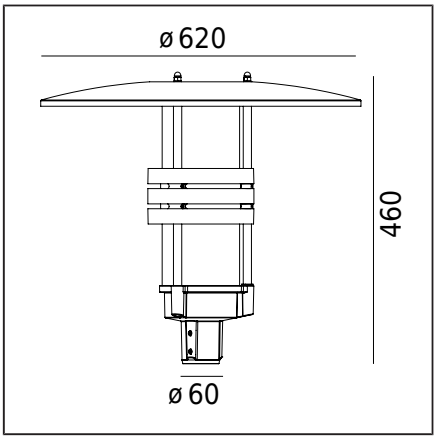

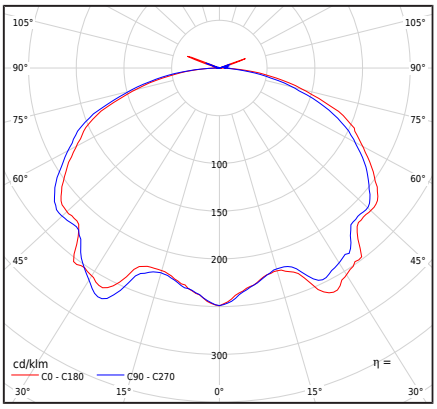

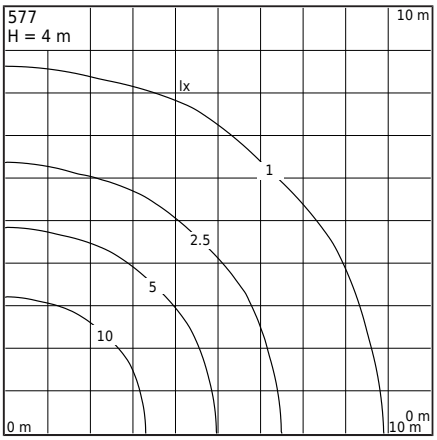

Valgusti tüüp

Fotomeetriline keha	Kaudne valgus koos pöördsümmeetrilise valgusjaotusega.
Valgusti omadused	Pinnapealne valgusti, mis on ette nähtud paigaldamiseks valgustuspostile diameetriga Ø60mm.

Üldine teave

Materjalid	Pulbervärvitud alumiiniumvaland. Lääts - läbipaistev plastik PMMA. Silikoonist tihend.
Paigaldusmeetod	Valgusti kinnitamine: sobib Ø60mm postile.
Terminal	4,5 m kaabel (H05VV-F 3G1 tüüp), ühendamiseks valgustusposti sees (sobivalt valitud elektripaigaldise karbis).
Valgusallika tüüp	LED moodul AC integreeritud Vahetatav (ainult LED) valgusallikas professionaal poolt.
Valgusti kaal neto / bruto	7,28kg / 8,92kg
Valgusti külgala	0,086m^2

Tehnilised andmed

LED-moodul	Philips Fortimo DLM ES 3000/8xx G2 3K (Andmeleht)
Valgusallika võimsus	27W
Valgusti võimsus	27W
Lambi valgusvoog	2950lm
Valgusti valgusvoog	1525lm
Valgusti tõhusus	56,5lm/W
ULOR	2,23%
Värvitemperatuur	3000K
Värvikonstant (McAdami ellips)	SDCM3
Värviedastusindeks CRI	80
L70TM-21 [wg LM-80]	>50 000h
Power Factor valgusti	PF>0,90
Ta hinnatud temperatuur	+25°C
Ümbritseva töötemp. vahemik	-20...+45°C
See toode sisaldab valgusallikat energiaklassi energiatõhususest	E / EPREL
Sissevoolu vool	2,63A/47,27µs
BUG hindamine	"B1-U2-G1"

Tarvikud müüakse eraldi

3070XX0009	Reduktsioon
154XX0010	Paigaldusadapter
7660XX0009	Reduktsioon

Varuosad

0905770101	Elektriline hoolduskomplekt.

Failid allalaadimiseks

Fotomeetrilised LDT-failid	Fotomeetrilised IES failid
Käsiraamat	

Indeksid

Indeks	Värv	RAL
577AL	ALUMIINIUM	9006
577GR	GRAFIIT	7016

Muud värvid vastavalt värvikaardile "Colors Template" / RAL - tellimisel, kokkuleppel Norlysi müügiosakonnaga.

Norlys AS
P.B 1014 Hoff, 0218
Oslo
Hovfaret 4B, 0275
Oslo
Norway
+47 24 12 40 11
firmapost@norlys.no

Management System ISO 9001:2015 IATF 16949:2016 TÜVRheinland CERTIFIED www.tuv.com ID 9108651873

PCC cert CERTIFICATE ISO 14001

RoHS 2011/65/UE

Lugege enne paigaldamist kasutusjuhendit. Valgustehnoloogia dünaamilise arengu tõttu on lisainformatsioon saadaval soovi korral. LED-moduuli peab vahetama kvalifitseeritud isik vastavalt kehtivatele eeskirjadele. Kondensatsioon, mis võib valgustites esineda, on loomulik nähtus ega halvenda valgusti kvaliteeti.