# NORLYS VISBY 577

AC 220-240V 50-60Hz | IP 65 | LED





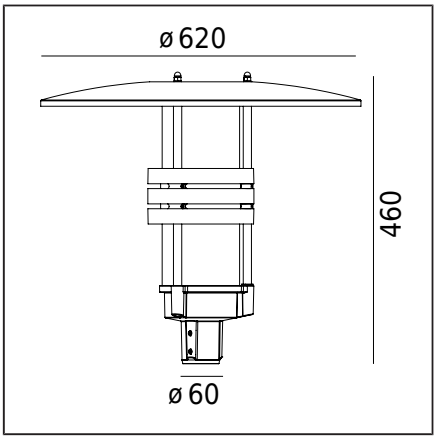


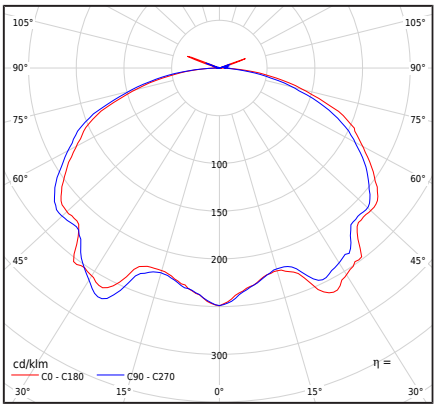


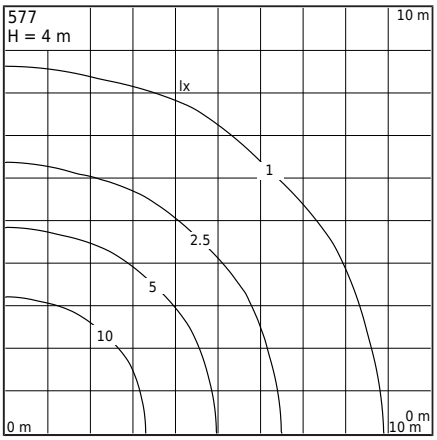


## Art der Leuchte

| | |
|---|---|
| Lichttechnischer Körper | Indirekte Beleuchtung mit rotationssymmetrischer Lichtverteilung. |
| Merkmale der Leuchte | Oberflächenmontierte Leuchte, die zur Installation an einem Beleuchtungsmast mit einem Montagepfosten von Ø60mm vorgesehen ist. |

## Allgemeine Informationen

| | |
|---|---|
| Materialien | Pulverbeschichtetes Aluminiumguss. Linse - transparenter Kunststoff PMMA. Silikondichtung. |
| Montagemethode | Befestigung der Leuchte: Montage auf Ø60mm Mast. |
| Terminal | 4,5 m Kabel (Typ H05VV-F 3G1), für den Anschluss im Inneren des Lichtmastes (in einem entsprechend ausgewählten Installationskasten). |
| Art der Lichtquelle | LED-Modul AC integriert<br>Austauschbare (nur LED) Lichtquelle durch einen Fachmann. |
| Leuchtengewicht netto / brutto | 7,28kg / 8,92kg |
| Seitenbereich der Leuchte | 0,086m² |

## Technische Daten

| | |
|---|---|
| LED-Modul | Philips Fortimo DLM ES 3000/8xx G2 3K (Datenblatt) |
| Leistungsaufnahme der Lichtquelle | 27W |
| Leuchtenleistung | 27W |
| Lampenlichtstrom | 2950lm |
| Lichtstrom der Leuchte | 1525lm |
| Effizienz der Leuchte | 56,5lm/W |
| ULOR | 2,23% |
| Farbtemperatur | 3000K |
| Farbkonsistenz (McAdam-Ellipse) | SDCM3 |
| Farbwiedergabeindex CRI | 80 |
| L70TM-21 [wg LM-80] | >50 000h |
| Leistungsfaktor-Leuchte | PF>0,90 |
| Ta Nennbetriebstemperatur | +25°C |
| Bereich der Umgebungs-Betriebstemp. | -20...+45°C |
| Dieses Produkt enthält eine Lichtquelle der Energieeffizienzklasse E / EPREL | |
| Einschaltstrom | 2,63A/47,27µs |
| BUG-Bewertung | "B1-U2-G1" |

## Zubehör separat erhältlich

| | |
|---|---|
| 3070XX0009 | Reduzierung |
| 154XX0010 | Montageadapter |
| 7660XX0009 | Reduzierung |

## Ersatzteile

| | |
|---|---|
| 0905770101 | Elektrisches Servicekit. |

## Dateien zum Herunterladen

| | |
|---|---|
| Photometrische LDT-Dateien | Photometrische IES-Dateien |
| Handbuch | |

## Indizes

| Inhaltsverzeichnis | Farbe | RAL |
|---|---|---|
| 577AL | ALUMINIUM | 9006 |
| 577GR | GRAPHIT | 7016 |

Weitere Farben gemäß dem Farbmuster "Colors Template" / RAL - auf Anfrage, nach Absprache mit der Vertriebsabteilung von Norlys.

NORLYS S.A.R.L
Centre Hermès - Bt 6
Parc Tertiaire de Valg ora
+49 0407922805
info@norlys.de

TÜVRheinland CERTIFIED
Management System ISO 9001:2015 IATF 16949:2016
www.tuv.com ID 9108651873
PCC cert CERTIFICATE ISO 14001
RoHS 2011/65/UE

Bitte lesen Sie das Handbuch vor der Installation. Aufgrund der dynamischen Entwicklung der Beleuchtungstechnik sind zusätzliche Informationen auf Anfrage erhältlich. LED-Modul muss von einer qualifizierten Person gemäß den geltenden Vorschriften ausgetauscht werden. Kondensation, die in Leuchten auftreten kann, ist ein natürliches Phänomen und beeinträchtigt nicht die Qualität der Leuchte.