NORLYS VISBY 577

AC 220-240V 50-60Hz | IP 65 | LED

Visby 577XX0309
10.11.2026 v.09.9
www.norlys.no



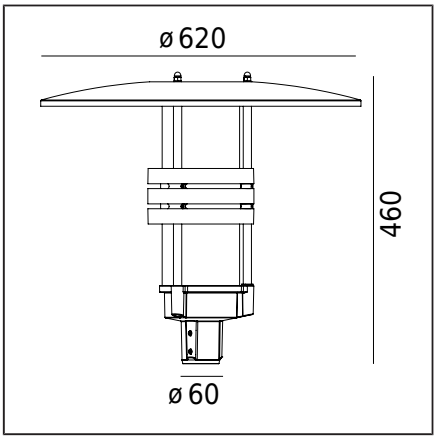

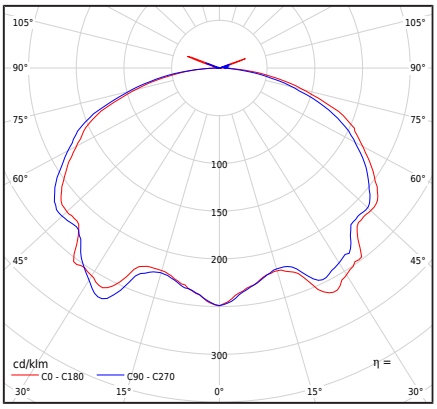

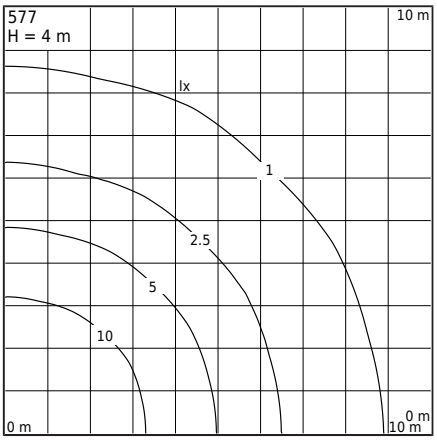

Type af armatur

Fotometrisk krop	Indirekte lys med rotationssymmetrisk lysfordeling.
Egenskaber ved armaturet	Overflademonteret armatur designet til at blive installeret på en lysstolpe med en monteringspæl på Ø60mm.

Generel information

Materialer	Pulverlakeret aluminiumsstøbning. Linse - transparent plast PMMA. Silikonepakning.
Monteringsmetode	Fastgørelse af armaturet: montering på Ø60mm stang.
Terminal	4,5 m kabel (H05VV-F 3G1 type), til tilslutning inde i lysmasten (i passende valgt elektrisk installationsboks).
Type af lyskilde	LED-modul AC integreret Udskiftelig (kun LED) lyskilde af en fagmand.
Armaturens vægt netto / brutto	7,28kg / 8,92kg
Sideareal af armatur	0,086m^2

Tekniske data

LED-modul	Philips Fortimo DLM ES 3000/8xx G2 3K (Datablad)
Lyskilde wattstyrke	27W
Armatur wattforbrug	27W
Lampe lysstrøm	2950lm
Luminaires lysstrøm	1525lm
Effektivitet af armaturet	56,5lm/W
ULOR	2,23%
Farvetemperatur	3000K
Farvekonsistens (McAdam-ellipse)	SDCM3
Farvegengivelsesindeks CRI	80
L70TM-21 [wg LM-80]	>50 000h
Power Factor armatur	PF>0,90
Ta Nominel temperatur	+25°C
Områdets driftstemp. for omgivelser	-20...+45°C
Dette produkt indeholder lyskilde i energieffektivitetsklasse E / EPREL	
Startstrøm	2,63A/47,27µs
BUG-vurdering	"B1-U2-G1"

Tilbehør sælges separat

3070XX0009	Reduktion
154XX0010	Monteringsadapter
7660XX0009	Reduktion

Reservedele

0905770101	Elektrisk servicesæt.

Filer til download

Fotometriske LDT-filer	Fotometriske IES filer
Manuale	

Indekser

Indeks	Farve	RAL
577AL	ALUMINIUM	9006
577GR	GRAFIT	7016

Øvrige farver i henhold til farvekortet "Colors Template" / RAL - på bestilling, efter aftale med Norlys' salgsafdeling.

Norlys AS
P.B 1014 Hoff, 0218
Oslo
Hovfaret 4B, 0275
Oslo
Norway
+47 24 12 40 11
firmapost@norlys.no

TÜVRheinland CERTIFIED — Management System ISO 9001:2015 IATF 16949:2016 — www.tuv.com ID 9108651873

PCC cert CERTIFICATE ISO 14001

RoHS 2011/65/UE

Læs venligst manualen før installation. På grund af den dynamiske udvikling af lysteknologi er yderligere information tilgængelig efter anmodning. LED-modulet skal udskiftes af en kvalificeret person i overensstemmelse med gældende regler. Kondens, som kan opstå i armaturer, er et naturligt fænomen og forringer ikke kvaliteten af armaturet.