NORLYS VISBY 576

AC 220-240V 50-60Hz | IP 65 | IK 05 | LED

Visby 576XX0309
10.11.2026 v.09.9
www.norlys.it



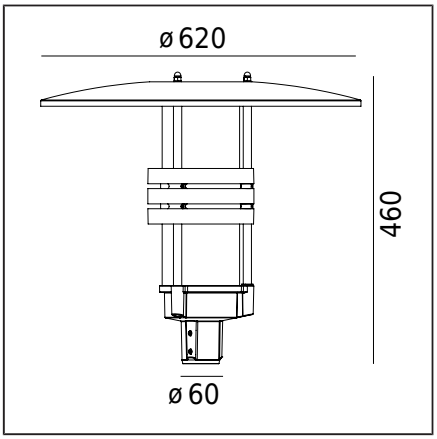

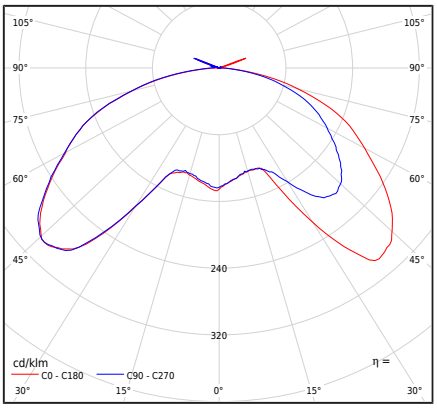

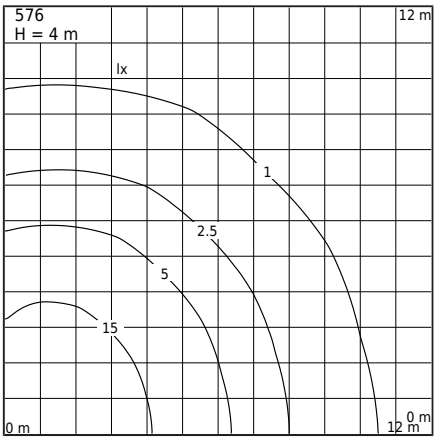

Tipo di apparecchio di illuminazione

Corpo fotometrico	Luce con distribuzione luminosa simmetrica rotazionale (luce diretta/indiretta).
Caratteristiche dell'apparecchio di illuminazione	Apparecchio d'illuminazione a superficie progettato per essere installato su un palo d'illuminazione con un supporto di montaggio di Ø60mm.

Informazioni generali

Materiali	Fusione in alluminio verniciato a polvere. Lente - PMMA plastica trasparente. Guarnizione in silicone.
Metodo di montaggio	Montaggio del luminare: il luminare è adattato al palo Ø60mm Set include: Art. 6014 - apparecchio di illuminazione Art. 6013 - tetto Visby Altri accessori devono essere ordinati separatamente
Terminale	Cavo 4,5m H05VV-F 3G1 per il collegamento all'interno del palo di illuminazione (in una scatola di derivazione opportunamente selezionata). La capacità di controllare i moduli LED (acceso / spento): Illuminazione dei moduli superiori e inferiori, oppure solo del modulo superiore (luce indiretta, 3000lm / 27W), oppure solo del modulo inferiore (luce diretta, 2000lm / 17.5W)
Tipo di sorgente luminosa	Modulo LED AC integrato Sorgente luminosa sostituibile (solo LED) da un professionista.
Peso apparecchio netto / lordo	7,35kg / 8,99kg
Area laterale dell'apparecchio di illuminazione	0,086m^2

Dati tecnici

2 moduli LED	Philips Fortimo DLM ES 3000/8xx G2 3K (Scheda tecnica)
Potenza della sorgente luminosa	44,5W
Potenza del lume.	44,5W
Flusso luminoso della lampada	4900lm
Flusso luminoso del luminare	2465lm
Efficienza dell'apparecchio di illuminazione	55,4lm/W
ULOR	1,75%
Temperatura di colore	3000K
Consistenza del colore (ellisse di McAdam)	SDCM3
Indice di resa cromatica CRI	80
L70TM-21 [wg LM-80]	>50 000h
Apparecchio di illuminazione Power Factor	PF > 0,9
Temperatura Ta nominale	+25°C
Intervallo di temp. di esercizio ambiente	-20...+45°C

Questo prodotto contiene sorgenti luminose di classe di efficienza energetica E / EPREL

Corrente di spunto	5,26 / 47,27µs
Valutazione BUG	"B1-U2-G1"

Numero massimo di apparecchi di questo tipo per MCB:

B 10A: 28, B 16A: 45, C 10A: 46, C 16A: 76

Accessori venduto separatamente

3070XX0009	Riduzione
154XX0010	Adattatore di montaggio
7660XX0009	Riduzione

Parti di ricambio

0905760100	Kit di servizio elettrico.

File da scaricare

File fotometrici LDT	File IES fotometrici
Manuale	

Norlys S.r.l.
Via San Pellegrino 2
25065 - Lumezzane
Brescia Italy
+39 030 890 1492
info@norlys.it

TÜVRheinland CERTIFIED — Management System ISO 9001:2015 IATF 16949:2016 — www.tuv.com ID 9108651873

PCC cert CERTIFICATE ISO 14001

RoHS 2011/65/UE

Prima dell'installazione, leggere le istruzioni allegate al corpo illuminante. A causa dello sviluppo dinamico della tecnologia dell'illuminazione, forniamo informazioni aggiuntive su richiesta del cliente. Informazioni sulle sorgenti luminose consigliate basate sui dati dei produttori del 2016. Non siamo responsabili per la completezza e la validità dell'offerta, pertanto ci riferiamo alle informazioni tecniche applicabili dei produttori di sorgenti luminose. La condensa, che può verificarsi nei corpi illuminanti, è un fenomeno naturale e non deteriora la qualità del corpo illuminante

Indici

Indice	Colore	RAL
576AL	ALLUMINIO	9006
576GR	GRAFITE	7016

Altri colori secondo il campionario "Colors Template" / RAL - disponibili su richiesta, previo accordo con il reparto commerciale di Norlys.

Norlys S.r.l.
Via San Pellegrino 2
25065 - Lumezzane
Brescia Italy
+39 030 890 1492
info@norlys.it

Management System ISO 9001:2015 IATF 16949:2016
www.tuv.com ID 9108651873

CERTIFICATE ISO 14001

RoHS 2011/65/UE

Prima dell'installazione, leggere le istruzioni allegate al corpo illuminante. A causa dello sviluppo dinamico della tecnologia dell'illuminazione, forniamo informazioni aggiuntive su richiesta del cliente. Informazioni sulle sorgenti luminose consigliate basate sui dati dei produttori del 2016. Non siamo responsabili per la completezza e la validità dell'offerta, pertanto ci riferiamo alle informazioni tecniche applicabili dei produttori di sorgenti luminose. La condensa, che può verificarsi nei corpi illuminanti, è un fenomeno naturale e non deteriora la qualità del corpo illuminante