NORLYS VISBY 576

AC 220-240V 50-60Hz | IP 65 | IK 05 | LED

Visby 576XX0309
10.11.2026 v.09.9
www.norlys.no



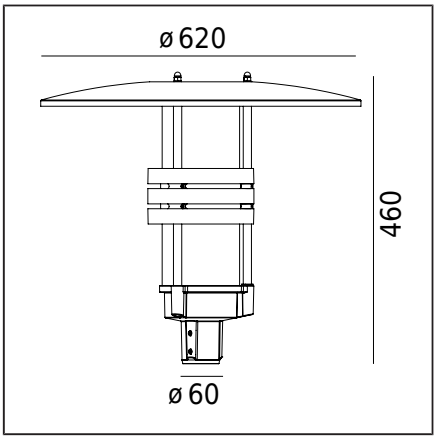

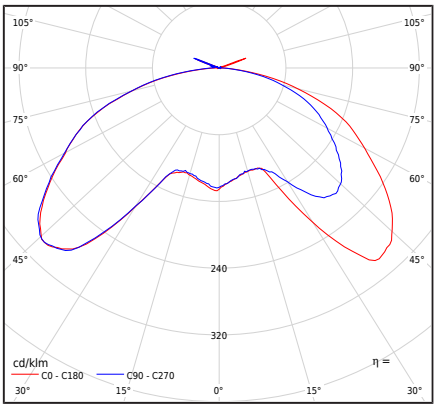

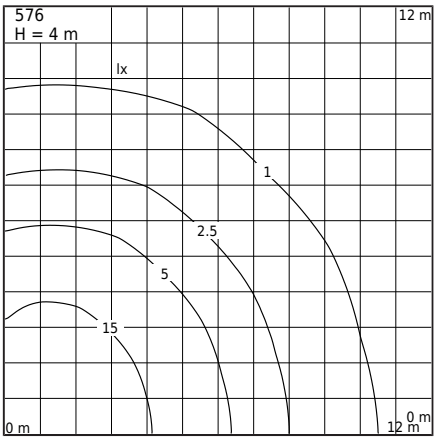

Valgusti tüüp

Fotomeetriline keha	Pöördsümmeetrilise valgusjaotusega valgus (otse/kaudne valgus).
Valgusti omadused	Pinnapealne valgusti, mis on ette nähtud paigaldamiseks valgustuspostile diameetriga Ø60mm.

Üldine teave

Materjalid	Pulbervärvitud alumiiniumvaland. Lääts - läbipaistev plastik PMMA. Silikoonist tihend.
Paigaldusmeetod	Valgusti paigaldamine: valgusti on kohandatud Ø60 mm postile Komplekti kuulub: Art. 6014 - valgusti Art. 6013 - Visby katus Teised lisatarvikud tuleb tellida eraldi
Terminal	4,5m H05VV-F 3G1 kaabel valgustusposti sees ühendamiseks (korrektselt valitud juhtmekarbis). Võimalus juhtida LED-mooduleid (sees / väljas): ülemise ja alumise mooduli valgustus, või ainult ülemine moodul (kaudne valgus, 3000lm / 27W), või ainult alumine moodul (otsene valgus, 2000lm / 17,5W)
Valgusallika tüüp	LED moodul AC integreeritud Vahetatav (ainult LED) valgusallikas professionaal poolt.
Valgusti kaal neto / bruto	7,35kg / 8,99kg
Valgusti külgala	0,086m^2

Tehnilised andmed

2 LED-moodulit	Philips Fortimo DLM ES 3000/8xx G2 3K (Andmeleht)
Valgusallika võimsus	44,5W
Valgusti võimsus	44,5W
Lambi valgusvoog	4900lm
Valgusti valgusvoog	2465lm
Valgusti tõhusus	55,4lm/W
ULOR	1,75%
Värvitemperatuur	3000K
Värvikonstant (McAdami ellips)	SDCM3
Värviedastusindeks CRI	80
L70TM-21 [wg LM-80]	>50 000h
Power Factor valgusti	PF > 0,9
Ta hinnatud temperatuur	+25°C
Ümbritseva töötemp. vahemik	-20...+45°C
See toode sisaldab energiatõhususe klassi valgusallikaid E / EPREL	
Sissevoolu vool	5,26 / 47,27µs
BUG hindamine	"B1-U2-G1"

Selle tüüpi valgustite maksimaalne arv MCB kohta:

B 10A: 28, B 16A: 45, C 10A: 46, C 16A: 76

Tarvikud müüakse eraldi

3070XX0009	Reduktsioon
154XX0010	Paigaldusadapter
7660XX0009	Reduktsioon

Varuosad

0905760100	Elektriline hoolduskomplekt.

Failid allalaadimiseks

Fotomeetrilised LDT-failid	Fotomeetrilised IES failid
Käsiraamat	

Norlys AS
P.B 1014 Hoff, 0218
Oslo
Hovfaret 4B, 0275
Oslo
Norway
+47 24 12 40 11
firmapost@norlys.no

TÜVRheinland CERTIFIED — Management System ISO 9001:2015 IATF 16949:2016 — www.tuv.com ID 9108651873

PCC Cert CERTIFICATE ISO 14001

RoHS 2011/65/UE

Enne paigaldust lugege läbi valgusti külge kinnitatud juhised. Valgustustehnoloogia dünaamilise arengu tõttu pakume lisainfot kliendi soovil. Teave soovitatud valgusallikate kohta põhineb tootjate andmetel alates 2016. aastast. Me ei vastuta pakkumise täielikkuse ja kehtivuse eest, seetõttu viitame valgusallikate tootjate kehtivatele tehnilistele andmetele. Kondensatsioon, mis võib valgustites tekkida, on loomulik nähtus ja ei halvenda valgusti kvaliteeti

VISBY 576

Indeksid

Indeks	Värv	RAL
576AL	ALUMIINIUM	9006
576GR	GRAFIIT	7016

Muud värvid vastavalt värvikaardile "Colors Template" / RAL - tellimisel, kokkuleppel Norlysi müügiosakonnaga.

Norlys AS
P.B 1014 Hoff, 0218
Oslo
Hovfaret 4B, 0275
Oslo
Norway
+47 24 12 40 11
firmapost@norlys.no

Enne paigaldust lugege läbi valgusti külge kinnitatud juhised. Valgustustehnoloogia dünaamilise arengu tõttu pakume lisainfot kliendi soovil. Teave soovitatud valgusallikate kohta põhineb tootjate andmetel alates 2016. aastast. Me ei vastuta pakkumise täielikkuse ja kehtivuse eest, seetõttu viitame valgusallikate tootjate kehtivatele tehnilistele andmetele. Kondensatsioon, mis võib valgustites tekkida, on loomulik nähtus ja ei halvenda valgusti kvaliteeti