NORLYS VISBY 576

IP 65 | IK 05 | AC 220-240V 50-60Hz | LED

Visby 576XX0309
10.11.2026 v.09.9
www.norlys.no



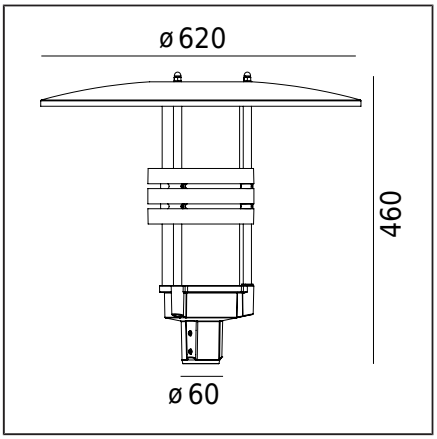

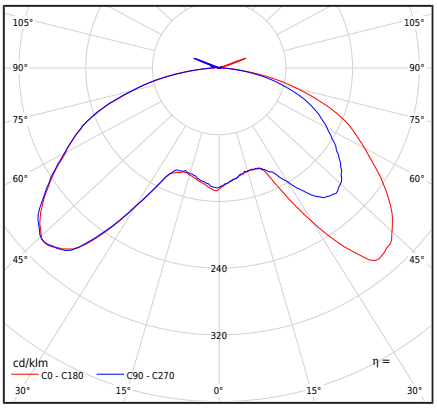

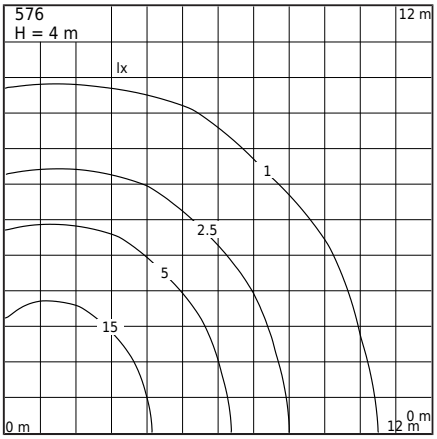

Type af armatur

Fotometrisk krop	Lys med rotationssymmetrisk lysfordeling (direkte/indirekte lys).
Egenskaber ved armaturet	Overflademonteret armatur designet til at blive installeret på en lysstolpe med en monteringspæl på Ø60mm.

Generel information

Materialer	Pulverlakeret aluminiumsstøbning. Linse - transparent plast PMMA. Silikonepakning.
Monteringsmetode	Montering af armaturet: armaturet er tilpasset til Ø60 mm stolpe Sættet inkluderer: Art. 6014 - belysningsarmatur Art. 6013 - Visby tag Andet tilbehør skal bestilles separat
Terminal	4,5m H05VV-F 3G1 kabel til tilslutning inde i lysmast (i korrekt udvalgt forbindelsesdåse). Mulighed for at styre LED-modulerne (tænd/sluk): Lys på de øvre og nedre moduler, eller kun det øvre modul (indirekte lys, 3000lm / 27W), eller kun det nedre modul (direkte lys, 2000lm / 17,5W)
Type af lyskilde	LED-modul AC integreret Udskiftelig (kun LED) lyskilde af en fagmand.
Armaturens vægt netto / brutto	7,35kg / 8,99kg
Sideareal af armatur	0,086m^2

Tekniske data

2 LED-moduler	Philips Fortimo DLM ES 3000/8xx G2 3K (Datablad)
Lyskilde wattstyrke	44,5W
Armatur wattforbrug	44,5W
Lampe lysstrøm	4900lm
Luminaires lysstrøm	2465lm
Effektivitet af armaturet	55,4lm/W
ULOR	1,75%
Farvetemperatur	3000K
Farvekonsistens (McAdam-ellipse)	SDCM3
Farvegengivelsesindeks CRI	80
L70TM-21 [wg LM-80]	>50 000h
Power Factor armatur	PF > 0,9
Ta Nominel temperatur	+25°C
Områdets driftstemp. for omgivelser	-20...+45°C

Dette produkt indeholder lyskilder med energieffektivitetsklasse E / EPREL

Startstrøm	5,26 / 47,27µs
BUG-vurdering	"B1-U2-G1"

Maksimalt antal armaturer af denne type pr. MCB:

B 10A: 28, B 16A: 45, C 10A: 46, C 16A: 76

Tilbehør sælges separat

3070XX0009	Reduktion
154XX0010	Monteringsadapter
7660XX0009	Reduktion

Reservedele

0905760100	Elektrisk servicesæt.

Filer til download

Fotometriske LDT-filer	Fotometriske IES filer
Manuale	

Norlys AS
P.B 1014 Hoff, 0218
Oslo
Hovfaret 4B, 0275
Oslo
Norway
+47 24 12 40 11
firmapost@norlys.no

TÜVRheinland CERTIFIED — Management System ISO 9001:2015 IATF 16949:2016 — www.tuv.com ID 9108651873

PCC cert CERTIFICATE ISO 14001

RoHS 2011/65/UE

Før installationen skal du læse de vedlagte instruktioner til armaturet. På grund af den dynamiske udvikling inden for belysningsteknologi giver vi yderligere information efter kundens anmodning. Information om anbefalede lyskilder er baseret på producenternes data fra 2016. Vi er ikke ansvarlige for fuldstændigheden og gyldigheden af tilbuddet, derfor henviser vi til de gældende tekniske oplysninger fra producenterne af lyskilder. Kondensation, som kan forekomme i armaturer, er et naturligt fænomen og forringer ikke armaturets kvalitet

Indekser

Indeks	Farve	RAL
576AL	ALUMINIUM	9006
576GR	GRAFIT	7016

Øvrige farver i henhold til farvekortet "Colors Template" / RAL - på bestilling, efter aftale med Norlys' salgsafdeling.

Norlys AS
P.B 1014 Hoff, 0218
Oslo
Hovfaret 4B, 0275
Oslo
Norway
+47 24 12 40 11
firmapost@norlys.no

Management System ISO 9001:2015 IATF 16949:2016
www.tuv.com ID 9108651873

CERTIFICATE ISO 14001

RoHS 2011/65/UE

Før installationen skal du læse de vedlagte instruktioner til armaturet. På grund af den dynamiske udvikling inden for belysningsteknologi giver vi yderligere information efter kundens anmodning. Information om anbefalede lyskilder er baseret på producenternes data fra 2016. Vi er ikke ansvarlige for fuldstændigheden og gyldigheden af tilbuddet, derfor henviser vi til de gældende tekniske oplysninger fra producenterne af lyskilder. Kondensation, som kan forekomme i armaturer, er et naturligt fænomen og forringer ikke armaturets kvalitet