NORLYS VASA 5093

AC 220-240V 50-60Hz | IP 65 | IK 08 | LED | DALI2

Vasa 5093XX0010
16.09.2026 v.10.15
www.norlys.no

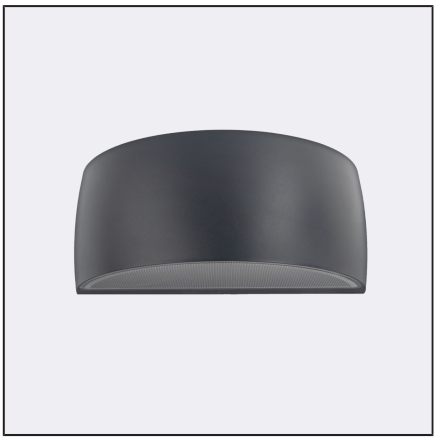

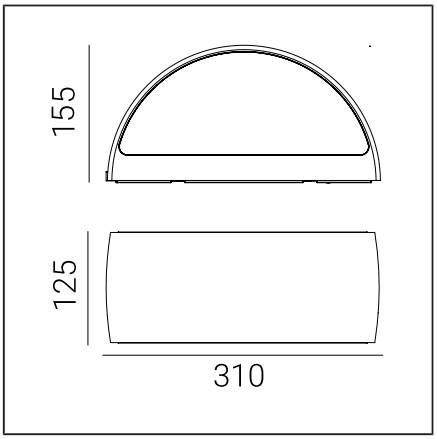

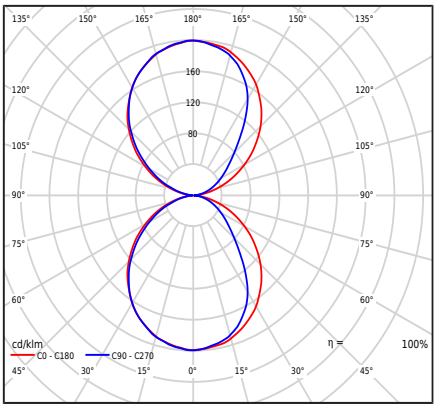

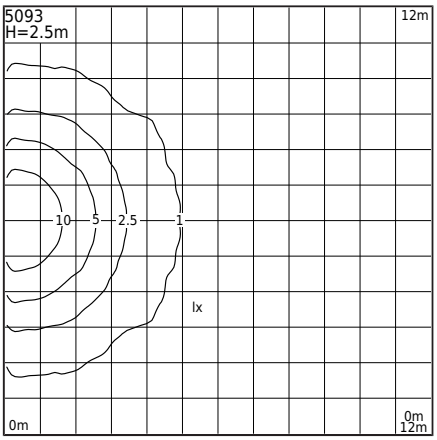

Тип світильника

Тип світильника	Настінний світильник,
Фотометричне тіло	Двостороннє світло: спрямоване вгору і вниз.
Характеристики світильника	Світильник з широким спектром застосувань для освітлення: стіни, фасади та інші архітектурні концепції

Загальна інформація

Матеріали	Алюмінієвий литий виріб, пофарбований порошковою фарбою. Лінза - прозорий полікарбонат зі структурою, стабілізований проти УФ. Силіконова прокладка. Кабельний ввод EPDM.
Метод монтажу	Монтаж світильника: проміжна пластина, 2 регулювальні отвори 5x10мм, відстань 45мм, безпосередньо 2 ø5мм отвори, відстань 68мм
Термінал	Клеми підключення: макс. 5x2,5мм² Можливість підключення світильника в петлях, макс. 5x1,5мм² Круглий ізольований кабель діаметром ø7...10,5мм
Тип джерела світла	Світлодіодний модуль, DALI електронний блок живлення Зйомне (тільки LED) джерело світла професійним фахівцем. Заміна обладнання управління професіоналом.
Вага світильника нетто / брутто	2,29kg / 2,65kg
Розміри коробки [cm]	34,5cm x 15cm x 17cm
Розміри світильника [cm]	31cm x 12,5cm x 15,5cm

Технічні дані

2 Світлодіодні модулі	Philips Fortimo Strip 0,5ft MF FC LV6 3K (Таблиця даних)
Драйвер	Так
Тривалість роботи драйвера	100000h
Потужність джерела світла	8W
Потужність світильника	9,7W
Світловий потік лампи	1231lm
Світловий потік світильника	670lm
Ефективність світильника	69,1lm/W
ULOR	50%
Колірна температура	3000K
Стабільність кольору (еліпс МакАдама)	SDCM3
Мерехтіння світла (Pst LM)	≤1
Ефект стробоскопа (SVM)	≤0.4
Індекс кольоропередачі CRI	80
L80B20 [wg LM-80]	>72 000h
L90B10 [wg LM-80]	>64 000h
Світильник Power Factor	PF 0,95
Фактор THD	< 10%
Температура Ta рейтингу	+25°C
Діапазон робочих температур навколишнього середовища	-20...+45°C

Цей продукт містить джерела світла класу енергоефективності D / EPREL

Варіативно, світильник також доступний:
- Для кольору світлодіода 2700K [1/2]
- Для іншого значення світлового потоку
- Для іншого кольору кріплення (згідно з колірною палітрою RAL)

Умови продажу та інша інформація після контакту з Відділом продажів Norlys

Пусковий струм	20A / 200µs
Рейтинг BUG	B0-U3-G0

Запасні частини

ZS5093zx0010	Набір послуг.

Файли для завантаження

Фотометричні файли LDT	Фотометричні файли IES
Посібник	BIM ArchiCAD

Norlys AS
P.B 1014 Hoff, 0218
Oslo
Hovfaret 4B, 0275 Oslo
Norway
+47 24 12 40 11
firmapost@norlys.no

TÜVRheinland CERTIFIED
Management System ISO 9001:2015 IATF 16949:2016
www.tuv.com ID 9108651873

PCC cert CERTIFICATE ISO 14001

RoHS 2011/65/UE

Перед встановленням прочитайте інструкції, прикріплені до світильника. Монтаж та сервісні роботи виконуються особою з відповідними дозволами та кваліфікаціями, відповідно до чинних нормативів. Через динамічний розвиток технології освітлення ми надаємо додаткову інформацію на запит клієнта. Світлодіодний модуль замінюється особою з відповідними кваліфікаціями, у відповідності до чинних нормативів. Конденсат, який може утворюватися у світильниках, є природним явищем і не погіршує якість світильника



Індекси

Індекс	Колір	RAL
5093AL	АЛЮМІНІЙ	9006
5093WH	БІЛИЙ	9003
5093GR	ГРАФІТ	7016
5093BL	ЧОРНИЙ	9005

Інші кольори відповідно до книги шаблонів "Colors Template" - доступні на запит, за погодженням з відділом продажів Norlys.

Norlys AS
P.B 1014 Hoff, 0218
Oslo
Hovfaret 4B, 0275 Oslo
Norway
+47 24 12 40 11
firmapost@norlys.no

Management System ISO 9001:2015 IATF 16949:2016
TÜVRheinland CERTIFIED
www.tuv.com ID 9108651873
PCC cert CERTIFICATE ISO 14001
RoHS 2011/65/UE

Перед встановленням прочитайте інструкції, прикріплені до світильника. Монтаж та сервісні роботи виконуються особою з відповідними дозволами та кваліфікаціями, відповідно до чинних нормативів. Через динамічний розвиток технології освітлення ми надаємо додаткову інформацію на запит клієнта. Світлодіодний модуль замінюється особою з відповідними кваліфікаціями, у відповідності до чинних нормативів. Конденсат, який може утворюватися у світильниках, є природним явищем і не погіршує якість світильника