NORLYS VASA 5093

AC 220-240V 50-60Hz | IP 65 | IK 08 | LED | DALI2

Vasa 5093XX0010
16.09.2026 v.10.15
www.norlys.no

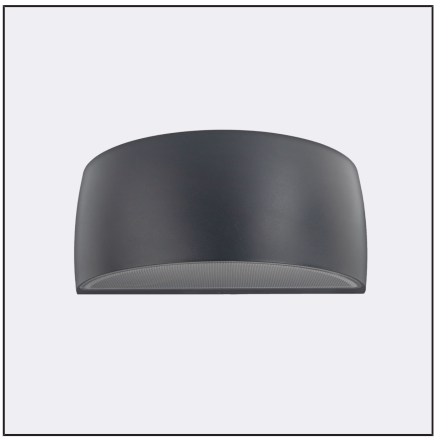

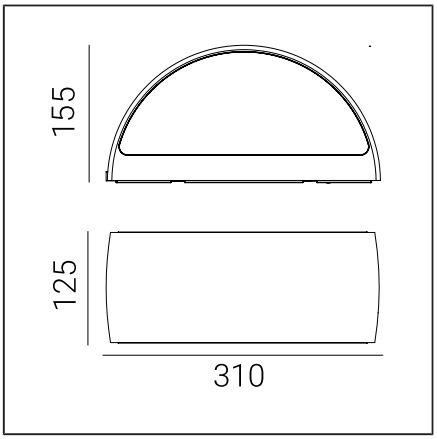

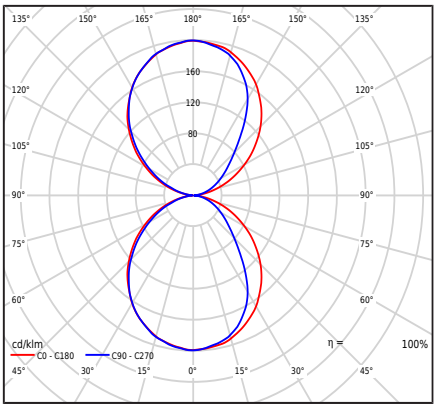

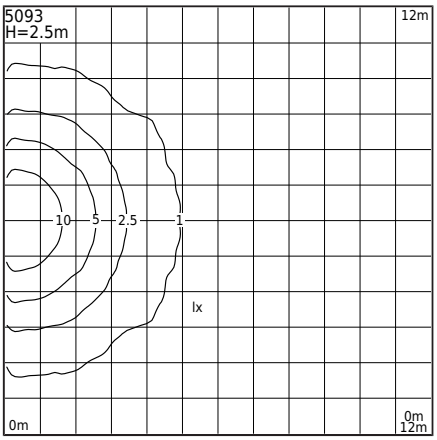

Valaisintyyppi

Valaisintyyppi	Seinakapp,
Fotometrinen runko	Kaksipuolinen valo: suunnattu ylös ja alas.
Valaisimen ominaisuudet	Valaisin, jolla on laaja käyttöalue, seinäpintojen, julkisivujen ja muiden arkkitehtonisten konseptien valaisemiseen

Yleistä tietoa

Materiaalit	Jauhemaalattu alumiinivalu. Linssi - kirkasta polykarbonaattia, jossa on rakenne, UV-stabiloitu. Silikonitiiviste. EPDM-kaapelilaippa.
Asennustapa	Valaisimen asennus: välikappale, 2 säätöreikää 5x10mm, 45mm väli, suoraan 2 ø5mm reikää, 68mm väli
Pääte	Liitäntänavat: max 5x2,5mm² Mahdollisuus yhdistää valaisin lenkkiliitoksena, max 5x1,5mm² Pyöreä eristetty kaapeli, jonka halkaisija on ø7...10,5mm
Valonlähteen tyyppi	LED-moduuli, DALI-elektroninen virtalähde Ammattilaisen vaihdettava (vain LED) valonlähde. Vaihdettava ohjauslaite ammattilaisen toimesta.
Valaisimen paino nettopaino / bruttopaino	2,29kg / 2,65kg
Laatikon mitat [cm]	34,5cm x 15cm x 17cm
Valaisimen mitat [cm]	31cm x 12,5cm x 15,5cm

Tekniset tiedot

2 LED-moduulit	Philips Fortimo Strip 0,5ft MF FC LV6 3K (Tuotekortti)
Ajuri	Kyllä
Kuljettajan kestävyys	100000h
Valonlähteen wattimäärä	8W
Valaisimen wattimäärä	9,7W
Lampun valovirta	1231lm
Valaisimen valovirta	670lm
Valaisimen tehokkuus	69,1lm/W
ULOR	50%
Värilämpötila	3000K
Värin yhdenmukaisuus (McAdamin ellipsi)	SDCM3
Valon välkähdys (Pst LM)	≤1
Stroboskooppiefekti (SVM)	≤0.4
Värintoistoindeksi CRI	80
L80B20 [wg LM-80]	>72 000h
L90B10 [wg LM-80]	>64 000h
Power Factor valaisin	PF 0,95
THD-tekijä	< 10%
Ta Nimellislämpötila	+25°C
Ympäristön käyttölämpötila-alue (temp.)	-20...+45°C

Tämä tuote sisältää valonlähteitä energiatehokkuusluokassa D / EPREL

Valinnaisesti valaisin on saatavana myös:
- LED-värille 2700K [1/2]
- Erilaisella valovirran arvolla
- Erilaisella valaisimen värillä (RAL-värikartan mukaan)

Myyntiehdot ja muut tiedot, saatavilla ottamalla yhteyttä Norlys myyntiosastoon

Ryntäysvirta	20A / 200µs
BUG-arviointi	B0-U3-G0

Varaosat

ZS5093zx0010	Huoltosarja.

Tiedostot ladattavaksi

Fotometriset LDT-tiedostot	Photometriset IES-tiedostot
Manuaali	BIM ArchiCAD

Norlys AS
P.B 1014 Hoff, 0218
Oslo
Hovfaret 4B, 0275
Oslo
Norway
+47 24 12 40 11
firmapost@norlys.no

TÜVRheinland CERTIFIED — Management System ISO 9001:2015 IATF 16949:2016 — www.tuv.com ID 9108651873

PCC cert CERTIFICATE ISO 14001

RoHS 2011/65/UE

Ennen asennusta lue valaisimeen liitetyt ohjeet. Asennus- ja huoltotyöt suorittaa asiaankuuluvat valtuutukset ja pätevyydet omaava henkilö sovellettavien sääntöjen mukaisesti. Valaistustekniikan dynaamisen kehityksen vuoksi annamme lisätietoja asiakkaan pyynnöstä. LED-moduuli on vaihdettavissa henkilö, jolla on asianmukainen pätevyys, sovellettavien sääntöjen mukaisesti. Kondensaatio, joka saattaa esiintyä valaisimissa, on luonnollinen ilmiö eikä heikennä valaisimen laatua



Indeksit

Indeksi	Väri	RAL
5093AL	ALUMIINI	9006
5093GR	GRAFIITTI	7016
5093BL	MUSTA	9005
5093WH	VALKOINEN	9003

Muut värit "Colors Template" -värimalliston mukaisesti - saatavilla tilauksesta, Norlysin myyntiosaston kanssa sovittuna.

Norlys AS
P.B 1014 Hoff, 0218
Oslo
Hovfaret 4B, 0275
Oslo
Norway
+47 24 12 40 11
firmapost@norlys.no

Management System ISO 9001:2015 IATF 16949:2016 www.tuv.com ID 9108651873

CERTIFICATE ISO 14001

RoHS 2011/65/UE

Ennen asennusta lue valaisimeen liitetyt ohjeet. Asennus- ja huoltotyöt suorittaa asiaankuuluvat valtuutukset ja pätevyydet omaava henkilö sovellettavien sääntöjen mukaisesti. Valaistustekniikan dynaamisen kehityksen vuoksi annamme lisätietoja asiakkaan pyynnöstä. LED-moduuli on vaihdettavissa henkilö, jolla on asianmukainen pätevyys, sovellettavien sääntöjen mukaisesti. Kondensaatio, joka saattaa esiintyä valaisimissa, on luonnollinen ilmiö eikä heikennä valaisimen laatua