# NORLYS VASA 5093

IP 65 | IK 08 | AC 220-240V 50-60Hz | LED | DALI2

Vasa 5093XX0010
16.09.2026 v.10.15
www.norlys.no

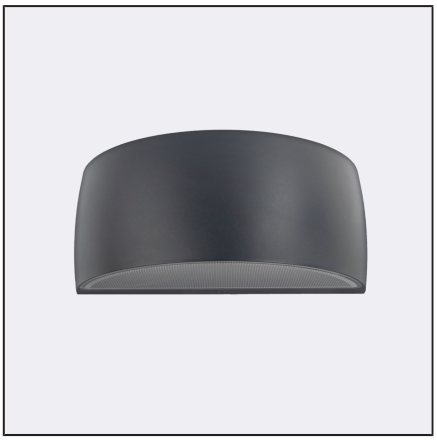

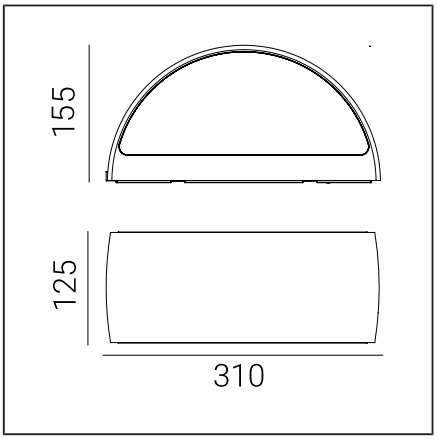


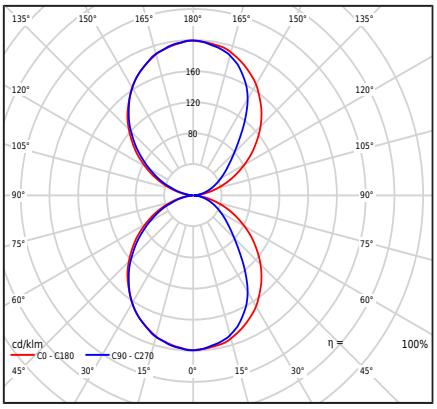


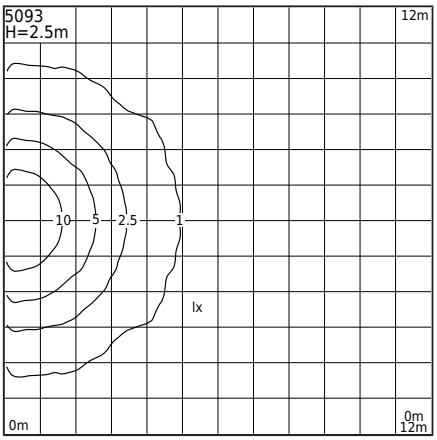


## Valgusti tüüp

| | |
|---|---|
| Fotomeetriline keha | Kahepoolne valgus: suunatud üles ja alla. |
| Valgusti omadused | Valgusti, millel on lai kasutusala, valgustamiseks: seinapinnad, fassaadid ja teised arhitektuurilised kontseptsioonid |

## Üldine teave

| | |
|---|---|
| Materjalid | Pulbervärvitud alumiiniumvaland. Läätse - läbipaistev polükarbonaat koos struktuuriga, UV stabiliseeritud. Silikoonist tihend. EPDM kaabliglanss. |
| Paigaldusmeetod | Valgusti paigaldus: vaheplaat, 2 reguleerimisava 5x10mm, 45mm vahe, otse 2 ø5mm auku, 68mm vahe |
| Terminal | Ühendusklemmid: max 5x2,5mm²<br>Võimalus ühendada valgusti ringahelasse, max 5x1,5mm²<br>Ümmargune isoleeritud kaabel läbimõõduga ø7...10,5mm |
| Valgusallika tüüp | LED-moodul, DALI elektrooniline toiteallikas<br>Vahetatav (ainult LED) valgusallikas professionaal poolt.<br>Professionaali poolt vahetatav juhtimisvarustus. |
| Valgusti kaal neto / bruto | 2,29kg / 2,65kg |
| Kasti mõõtmed [cm] | 34,5cm x 15cm x 17cm |
| Valgusti mõõtmed [cm] | 31cm x 12,5cm x 15,5cm |

## Tehnilised andmed

| | |
|---|---|
| 2 LED-moodulit | Philips Fortimo Strip 0,5ft MF FC LV6 3K (Andmeleht) |
| Juht | Jah |
| Juhi vastupidavus | 100000h |
| Valgusallika võimsus | 8W |
| Valgusti võimsus | 9,7W |
| Lambi valgusvoog | 1231lm |
| Valgusti valgusvoog | 670lm |
| Valgusti tõhusus | 69,1lm/W |
| ULOR | 50% |
| Värvitemperatuur | 3000K |
| Värvikonstant (McAdami ellips) | SDCM3 |
| Valguse virvendus (Pst LM) | ≤1 |
| Stroboskoopiefekt (SVM) | ≤0.4 |
| Värviedastusindeks CRI | 80 |
| L80B20 [wg LM-80] | >72 000h |
| L90B10 [wg LM-80] | >64 000h |
| Power Factor valgusti | PF 0,95 |
| THD tegur | <10% |
| Ta hinnatud temperatuur | +25°C |
| Ümbritseva töötemp. vahemik | -20...+45°C |

See toode sisaldab energiatõhususe klassi valgusallikaid D / EPREL

Valikuliselt on valgusti saadaval ka:
- LEDi värvusele 2700K [1/2]
- Erinevale valgusvoo väärtusele
- Erinevale kinnituse värvusele (vastavalt RAL värvipaletile)

Müügitingimused ja muu teave pärast Norlysi Müügiosakonnaga ühendust võtmist

| | |
|---|---|
| Sissevoolu vool | 20A / 200µs |
| BUG hindamine | B0-U3-G0 |

## Varuosad

| | |
|---|---|
| ZS5093zx0010 | Teeninduse komplekt. |

## Failid allalaadimiseks

| | |
|---|---|
| Fotomeetrilised LDT-failid | Fotomeetrilised IES failid |
| Käsiraamat | BIM ArchiCAD |

Norlys AS
P.B 1014 Hoff, 0218
Oslo
Hovfaret 4B, 0275
Oslo
Norway
+47 24 12 40 11
firmapost@norlys.no

TÜVRheinland CERTIFIED — Management System ISO 9001:2015 IATF 16949:2016 — www.tuv.com ID 9108651873

PCC cert CERTIFICATE ISO 14001

RoHS 2011/65/UE

Enne paigaldamist lugege lambile lisatud juhiseid. Paigaldus- ja hooldustöid teeb isik, kellel on vastavad load ja kvalifikatsioon, kooskõlas kehtivate määrustega. Tulenevalt valgustehnoloogia dünaamilisest arengust, pakume kliendi soovil täiendavat teavet. LED-mooduli vahetab välja isik, kellel on vastav kvalifikatsioon, kooskõlas kehtivate määrustega. Kondensatsioon, mis võib tekkida valgustites, on loomulik nähtus ja ei halvenda valgusti kvaliteeti

# VASA 5093



## Indeksid

| Indeks | Värv | RAL |
|---|---|---|
| 5093AL | ALUMIINIUM | 9006 |
| 5093GR | GRAFIIT | 7016 |
| 5093BL | MUST | 9005 |
| 5093WH | VALGE | 9003 |

Muud värvid vastavalt värvikaardile "Colors Template" - tellimisel, kokkuleppel Norlysi müügiosakonnaga.

Norlys AS
P.B 1014 Hoff, 0218
Oslo
Hovfaret 4B, 0275
Oslo
Norway
+47 24 12 40 11
firmapost@norlys.no

Management System ISO 9001:2015 IATF 16949:2016
www.tuv.com ID 9108651873
CERTIFICATE ISO 14001
RoHS 2011/65/UE

Enne paigaldamist lugege lambile lisatud juhiseid. Paigaldus- ja hooldustöid teeb isik, kellel on vastavad load ja kvalifikatsioon, kooskõlas kehtivate määrustega. Tulenevalt valgustehnoloogia dünaamilisest arengust, pakume kliendi soovil täiendavat teavet. LED-mooduli vahetab välja isik, kellel on vastav kvalifikatsioon, kooskõlas kehtivate määrustega. Kondensatsioon, mis võib tekkida valgustites, on loomulik nähtus ja ei halvenda valgusti kvaliteeti