NORLYS VASA 5093

AC 220-240V 50-60Hz | IP 65 | IK 08 | LED | DALI2

Vasa 5093XX0010
16.09.2026 v.10.15
www.norlys.no

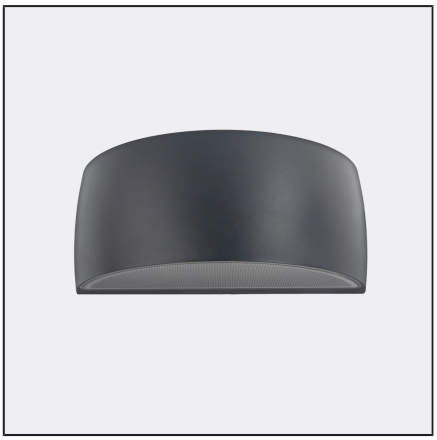

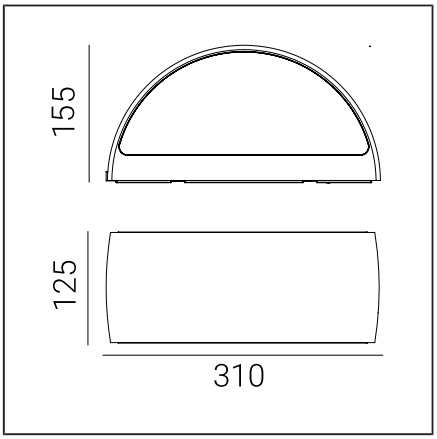

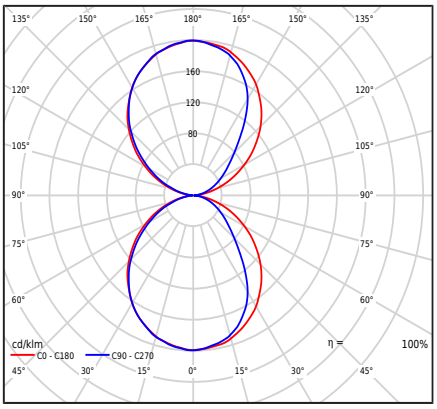

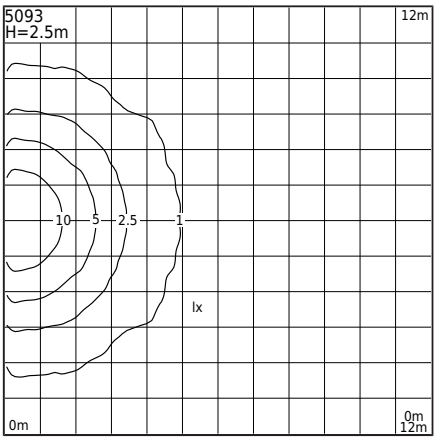

Type af armatur

Type af armatur	Væglampe,
Fotometrisk krop	Dobbeltlys: rettet opad og nedad.
Egenskaber ved armaturet	En armatur med en bred vifte af anvendelser, til belysning: vægoverflader, facader og andre arkitektoniske koncepter

Generel information

Materialer	Pulverlakeret aluminiumsstøbning. Linse - transparent polycarbonat med struktur, UV-stabiliseret. Silikonepakning. EPDM kabelgennemføring.
Monteringsmetode	Montering af armaturet: mellemplade, 2 justeringshuller 5x10mm, 45mm afstand, direkte 2 ø5mm huller, 68mm afstand
Terminal	Tilslutningsterminaler: max 5x2,5mm² Mulighed for at forbinde armaturet i løkker, max 5x1,5mm² Rundt isoleret kabel med en diameter på ø7...10,5mm
Type af lyskilde	LED modul, DALI elektronisk strømforsyning Udskiftelig (kun LED) lyskilde af en fagmand. Udskifteligt kontroludstyr af en professionel.
Armaturens vægt netto / brutto	2,29kg / 2,65kg
Boksdimensioner [cm]	34,5cm x 15cm x 17cm
Luminaiemål [cm]	31cm x 12,5cm x 15,5cm

Tekniske data

2 LED-moduler	Philips Fortimo Strip 0,5ft MF FC LV6 3K (Datablad)
Driver	Ja
Driverens holdbarhed	100000h
Lyskilde wattstyrke	8W
Armatur wattforbrug	9,7W
Lampe lysstrøm	1231lm
Luminaires lysstrøm	670lm
Effektivitet af armaturet	69,1lm/W
ULOR	50%
Farvetemperatur	3000K
Farvekonsistens (McAdam-ellipse)	SDCM3
Flimren af lys (Pst LM)	≤1
Strobeeffekt (SVM)	≤0.4
Farvegengivelsesindeks CRI	80
L80B20 [wg LM-80]	>72 000h
L90B10 [wg LM-80]	>64 000h
Power Factor armatur	PF 0,95
THD-faktor	<10%
Ta Nominel temperatur	+25°C
Områdets driftstemp. for omgivelser	-20...+45°C

Dette produkt indeholder lyskilder med energieffektivitetsklasse D / EPREL

Valgfrit er armaturet også tilgængeligt:
- For LED-farven 2700K [1/2]
- For en anden værdi af lysstrømmen
- For en anden farve på armaturet (ifølge RAL-farvepaletten)

Salgsvilkår og andre oplysninger, efter kontakt med Norlys' salgsafdeling

Startstrøm	20A / 200µs
BUG-vurdering	B0-U3-G0

Reservedele

ZS5093zx0010	Servicesæt.

Filer til download

Fotometriske LDT-filer	Fotometriske IES filer
Manuale	BIM ArchiCAD

Norlys AS
P.B 1014 Hoff, 0218
Oslo
Hovfaret 4B, 0275
Oslo
Norway
+47 24 12 40 11
firmapost@norlys.no

TÜVRheinland CERTIFIED — Management System ISO 9001:2015 IATF 16949:2016 — www.tuv.com ID 9108651873

PCC cert CERTIFICATE ISO 14001

RoHS 2011/65/UE

Før installationen, læs vejledningen vedhæftet armaturet. Installation og servicearbejde udføres af en person med passende tilladelser og kvalifikationer, i overensstemmelse med gældende regler. På grund af den dynamiske udvikling inden for belysningsteknologi giver vi yderligere information på kundens anmodning. LED-modul kan udskiftes af en person med passende kvalifikationer, i overensstemmelse med gældende regler. Kondens, som kan forekomme i armaturer, er et naturligt fænomen og forringer ikke kvaliteten af armaturet

VASA 5093

Indekser

Indeks	Farve	RAL
5093AL	ALUMINIUM	9006
5093GR	GRAFIT	7016
5093WH	HVID	9003
5093BL	SORT	9005

Øvrige farver i henhold til farvekortet "Colors Template" - på bestilling, efter aftale med Norlys' salgsafdeling.

Norlys AS
P.B 1014 Hoff, 0218
Oslo
Hovfaret 4B, 0275
Oslo
Norway
+47 24 12 40 11
firmapost@norlys.no

Management System ISO 9001:2015 IATF 16949:2016
www.tuv.com ID 9108651873
CERTIFICATE ISO 14001
RoHS 2011/65/UE

Før installationen, læs vejledningen vedhæftet armaturet. Installation og servicearbejde udføres af en person med passende tilladelser og kvalifikationer, i overensstemmelse med gældende regler. På grund af den dynamiske udvikling inden for belysningsteknologi giver vi yderligere information på kundens anmodning. LED-modul kan udskiftes af en person med passende kvalifikationer, i overensstemmelse med gældende regler. Kondens, som kan forekomme i armaturer, er et naturligt fænomen og forringer ikke kvaliteten af armaturet