NORLYS VASA 5092

AC 220-240V 50-60Hz | IP 65 | IK 08 | LED | DALI2

Vasa 5092XX0010
16.09.2026 v.10.10
www.norlys.no

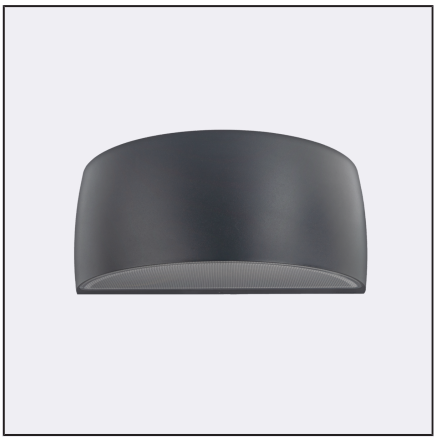

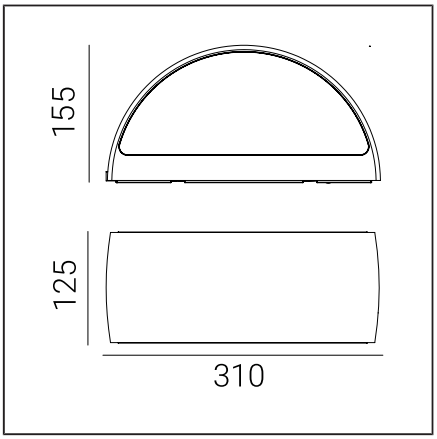

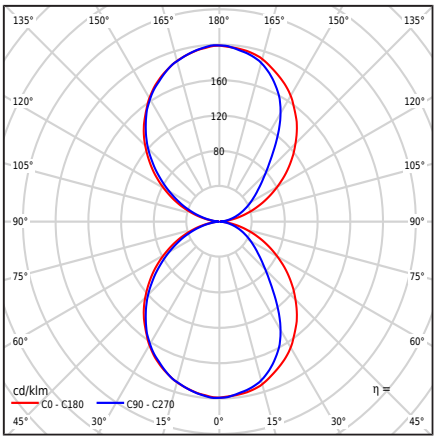

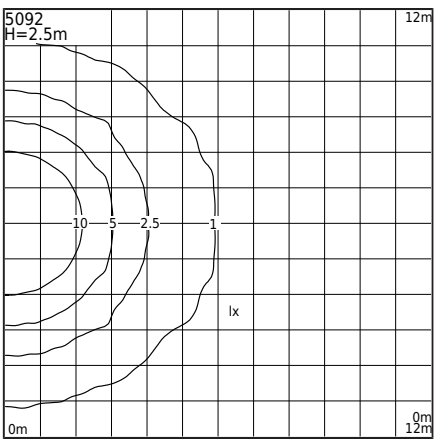

Typ av armatur

Typ armatur	Vägglampa,
Fotometrisk kropp	Dubbelsidigt ljus: riktat uppåt och nedåt.
Armaturens egenskaper	En armatur med ett brett användningsområde, för belysning: väggytor, fasader och andra arkitektoniska koncept.

Allmän information

Material	Pulverlackerad aluminium Polykarbonat med optisk struktur, UV stabiliserat Silikontätning. EPDM kabelgenomföring
Monteringsmetod	Montering av armaturen: mellanplatta, 2 justeringshål 5x10mm, 45mm avstånd, direkt 2 ø5mm hål, 68mm avstånd.
Terminal	Anslutningsterminaler: max 5x2,5mm² Möjlighet att ansluta armaturen i öglor, max 5x1,5mm² Rund isolerad kabel med en diameter på ø7...10,5mm.
Typ ljuskälla	LED-modul, DALI / TD elektronisk strömförsörjning Utbytbar (endast LED) ljuskälla av en behörig elektriker Utbytbar kontrolldon av en behörig elektriker
Armaturvikt netto / brutto	2,29kg / 2,65kg
Förpackning mått [cm]	34,5cm x 15cm x 17cm
Armaturens mått [cm]	31cm x 12,5cm x 15,5cm

Teknisk data

2 LED-moduler	Philips Fortimo Strip 0,5ft MF FC LV6 4K (Produktblad)
Drivdon	Ja
Drivdon hållbarhet	100000h
Led modul effekt	8W
Armatur effekt	14,1W
Lumen modul	1303lm
Lumen ut	1039lm
Armaturens effekt	73,7lm/W
ULOR	50%
Färgtemperatur	4000K
Färgbeständighet (McAdam ellipse)	SDCM3
Ljusflimmer (Pst LM)	≤1
Stroboseffekt (SVM)	≤0.4
Färgtolkningsindex (CRI/Ra)	80
L80B20 [wg LM-80]	>72 000h
L90B10 [wg LM-80]	>64 000h
Effektfaktor	PF 0,95
THD-faktor	<10%
Ta nominel:	+25°C
Omgivningens driftstemp. intervall	-20...+45°C

Denna produkt innehåller ljuskällor av energieffektivitetsklass C / EPREL

Luminären finns också valfritt tillgänglig:
- För LED-färgen 2700K [1/2]
- För ett annat värde av ljusflödet
- För en annan färg på armaturen (enligt RAL-färgpaletten)

Försäljningsvillkor och annan information, efter kontakt med Norlys försäljningsavdelning.

Inrush current	20A / 200µs
BUG-bedömning	B0-U3-G0

Antal armaturer på automatsäkring

B 10A: 10, B 16A: 30, C 10A: 31, C 16A: 51

Reservdelar

ZS5092zx0010	Service kit.

Filer som kan laddas ned

Photometric LDT files	Photometric IES files
Manualer	BIM ArchiCAD

Norlys AS
P.B 1014 Hoff, 0218
Oslo
Hovfaret 4B, 0275
Oslo
Norway
+47 24 12 40 11
firmapost@norlys.no

TÜVRheinland CERTIFIED Management System ISO 9001:2015 IATF 16949:2016 www.tuv.com ID 9108651873

PCC cert CERTIFICATE ISO 14001

RoHS 2011/65/UE

Innan installationen, läs instruktionerna som är bifogade till armaturen. Installations- och servicearbete utförs av en person med lämpliga tillstånd och kvalifikationer, i enlighet med gällande bestämmelser. På grund av den dynamiska utvecklingen av belysningsteknik, tillhandahåller vi ytterligare information på kundens begäran. LED-modul utbytbar av en person med lämpliga kvalifikationer, i enlighet med gällande bestämmelser. Kondens, som kan uppstå i armaturer, är ett naturligt fenomen och försämrar inte armaturens kvalitet.



Index

Art	Färg	RAL
5092AL	ALUMINIUM	9006
5092GR	GRAFIT	7016
5092WH	VIT	9003

Övriga färger enligt färgkartan "Colors Template" - på beställning, efter överenskommelse med Norlys försäljningsavdelning.

Norlys AS
P.B 1014 Hoff, 0218
Oslo
Hovfaret 4B, 0275
Oslo
Norway
+47 24 12 40 11
firmapost@norlys.no

Management System ISO 9001:2015 IATF 16949:2016
www.tuv.com ID 9108651873
CERTIFICATE ISO 14001
RoHS 2011/65/UE

Innan installationen, läs instruktionerna som är bifogade till armaturen. Installations- och servicearbete utförs av en person med lämpliga tillstånd och kvalifikationer, i enlighet med gällande bestämmelser. På grund av den dynamiska utvecklingen av belysningsteknik, tillhandahåller vi ytterligare information på kundens begäran. LED-modul utbytbar av en person med lämpliga kvalifikationer, i enlighet med gällande bestämmelser. Kondens, som kan uppstå i armaturer, är ett naturligt fenomen och försämrar inte armaturens kvalitet.