NORLYS VASA 5092

AC 220-240V 50-60Hz | IP 65 | IK 08 | LED | DALI2

Vasa 5092XX0010
16.09.2026 v.10.10
www.norlys.no

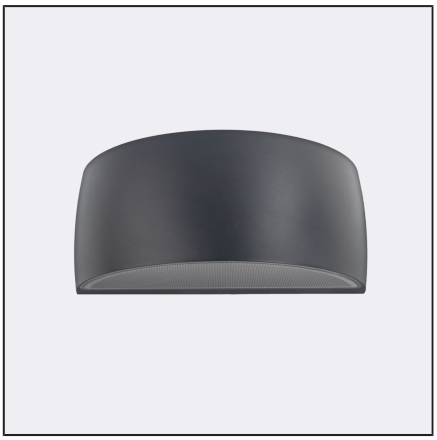

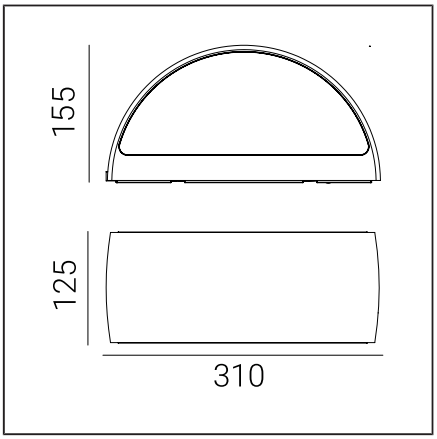

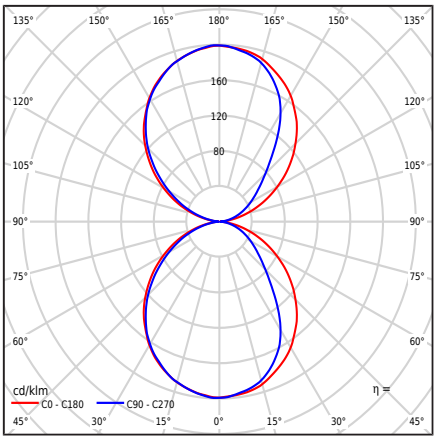

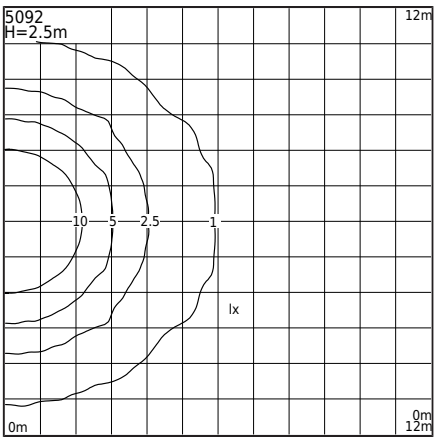

Valgusti tüüp

Fotomeetriline keha	Kahepoolne valgus: suunatud üles ja alla.
Valgusti omadused	Valgusti, millel on lai kasutusala, valgustamiseks: seinapinnad, fassaad ja muud arhitektuurilised kontseptsioonid

Üldine teave

Materjalid	Pulbervärvitud alumiiniumvaland. Läätse - läbipaistev polükarbonaat koos struktuuriga, UV stabiliseeritud. Silikoonist tihend. EPDM kaabliglanss.
Paigaldusmeetod	Valgusti paigaldus: vaheplaat, 2 reguleerimisava 5x10mm, 45mm vahe, otse 2 ø5mm auku, 68mm vahe
Terminal	Ühendusklemmid: maksimaalselt 5x2,5mm² Võimalus ühendada valgusti jadana, maksimaalselt 5x1,5mm² Ümmargune isoleeritud kaabel läbimõõduga ø7...10,5mm
Valgusallika tüüp	LED moodul, DALI / TD elektrooniline toiteallikas Vahetatav (ainult LED) valgusallikas professionaal poolt. Professionaali poolt vahetatav juhtimisvarustus.
Valgusti kaal neto / bruto	2,29kg / 2,65kg
Kasti mõõtmed [cm]	34,5cm x 15cm x 17cm
Valgusti mõõtmed [cm]	31cm x 12,5cm x 15,5cm

Tehnilised andmed

2 LED-moodulit	Philips Fortimo Strip 0,5ft MF FC LV6 4K (Andmeleht)
Juht	Jah
Juhi vastupidavus	100000h
Valgusallika võimsus	8W
Valgusti võimsus	14,1W
Lambi valgusvoog	1303lm
Valgusti valgusvoog	1039lm
Valgusti tõhusus	73,7lm/W
ULOR	50%
Värvitemperatuur	4000K
Värvikonstant (McAdami ellips)	SDCM3
Valguse virvendus (Pst LM)	≤1
Stroboskoopiefekt (SVM)	≤0.4
Värviedastusindeks CRI	80
L80B20 [wg LM-80]	>72 000h
L90B10 [wg LM-80]	>64 000h
Power Factor valgusti	PF 0,95
THD tegur	<10%
Ta hinnatud temperatuur	+25°C
Ümbritseva töötemp. vahemik	-20...+45°C

See toode sisaldab energiatõhususe klassi valgusallikaid C / EPREL

Valikuliselt on valgusti saadaval ka:
- LEDi värvusele 2700K [1/2]
- Erinevale valgusvoo väärtusele
- Erinevale kinnituse värvusele (vastavalt RAL värvipaletile)

Müügitingimused ja muu teave pärast Norlysi Müügiosakonnaga ühendust võtmist

Sissevoolu vool	20A / 200µs
BUG hindamine	B0-U3-G0

Selle tüüpi valgustite maksimaalne arv MCB kohta:

B 10A: 10, B 16A: 30, C 10A: 31, C 16A: 51

Varuosad

ZS5092zx0010	Teeninduse komplekt.

Failid allalaadimiseks

Fotomeetrilised LDT-failid	Fotomeetrilised IES failid
Käsiraamat	BIM ArchiCAD

Norlys AS
P.B 1014 Hoff, 0218
Oslo
Hovfaret 4B, 0275
Oslo
Norway
+47 24 12 40 11
firmapost@norlys.no

TÜVRheinland CERTIFIED Management System ISO 9001:2015 IATF 16949:2016 www.tuv.com ID 9108651873

PCC Cert CERTIFICATE ISO 14001

RoHS 2011/65/UE

Enne paigaldamist lugege läbi valgusti külge kinnitatud juhised. Paigaldus- ja hooldustöid teeb isik, kellel on vastavad õigused ja kvalifikatsioon kooskõlas kehtivate eeskirjadega. Valgustehnoloogia dünaamilise arengu tõttu anname lisateavet kliendi soovil. LED-moodulit võib vahetada isik, kellel on vastavad kvalifikatsioonid, kooskõlas kehtivate eeskirjadega. Kondensatsioon, mis võib valgustites esineda, on looduslik nähtus ja ei halvenda valgusti kvaliteeti

VASA 5092

Indeksid

Indeks	Värv	RAL
5092AL	ALUMIINIUM	9006
5092GR	GRAFIIT	7016
5092BL	MUST	9005
5092WH	VALGE	9003

Muud värvid vastavalt värvikaardile "Colors Template" - tellimisel, kokkuleppel Norlysi müügiosakonnaga.

Norlys AS
P.B 1014 Hoff, 0218
Oslo
Hovfaret 4B, 0275
Oslo
Norway
+47 24 12 40 11
firmapost@norlys.no

Management System ISO 9001:2015 IATF 16949:2016
www.tuv.com ID 9108651873
CERTIFICATE ISO 14001
RoHS 2011/65/UE

Enne paigaldamist lugege läbi valgusti külge kinnitatud juhised. Paigaldus- ja hooldustöid teeb isik, kellel on vastavad õigused ja kvalifikatsioon kooskõlas kehtivate eeskirjadega. Valgustehnoloogia dünaamilise arengu tõttu anname lisateavet kliendi soovil. LED-moodulit võib vahetada isik, kellel on vastavad kvalifikatsioonid, kooskõlas kehtivate eeskirjadega. Kondensatsioon, mis võib valgustites esineda, on looduslik nähtus ja ei halvenda valgusti kvaliteeti