# NORLYS VASA 5019

AC 220-240V 50-60Hz | IP 65 | IK 08 | LED | DIM

Vasa 5019XX0013
16.09.2026 v.13.9
www.norlys.no

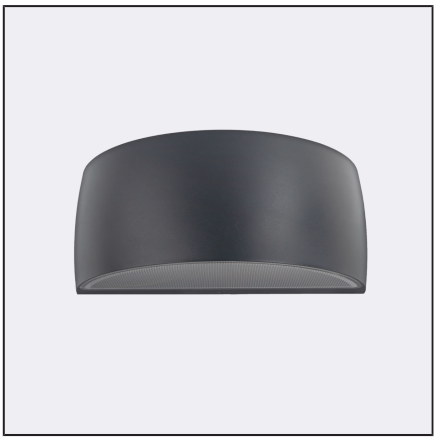

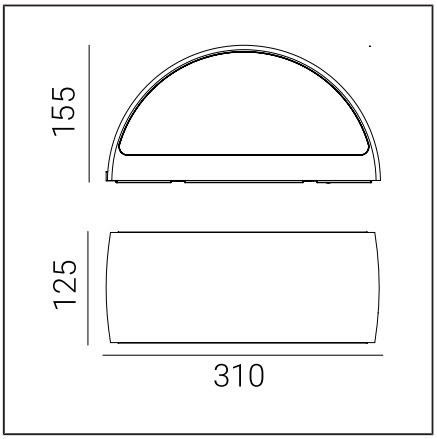


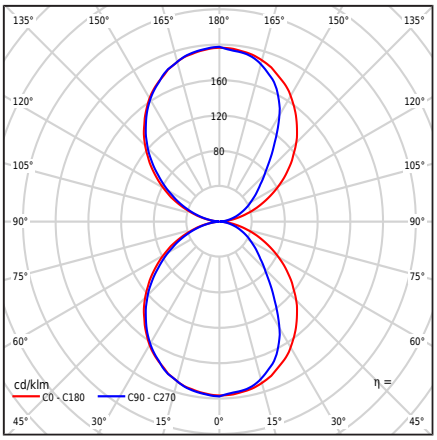


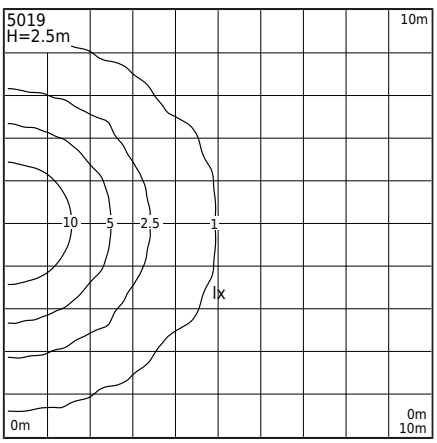


## Тип світильника

| | |
|---|---|
| Тип світильника | Настінний світильник, |
| Фотометричне тіло | Двостороннє світло: спрямоване вгору і вниз. |
| Характеристики світильника | Світильник з широким діапазоном застосування, для освітлення: стін та фасадів та інших архітектурних концепцій |

## Загальна інформація

| | |
|---|---|
| Матеріали | Алюмінієвий литий виріб, пофарбований порошковою фарбою. Лінза - прозорий полікарбонат зі структурою, стабілізований проти УФ. Силіконова прокладка. Кабельний ввод EPDM. |
| Метод монтажу | Виправлення світильника: проміжна пластина 2 регулювальні отвори 5x10мм, відстань 45мм, безпосередньо 2 отвори ø5мм, відстань 68мм |
| Термінал | Клеми підключення: макс. 3x2.5мм², Можливість підключення світильника у петлі, макс. 3x1.5мм². Круглий ізольований кабель діаметром ø7 ... 10.5мм |
| Тип джерела світла | Світлодіодний модуль, електронне джерело живлення Зйомне (тільки LED) джерело світла професійним фахівцем. Заміна обладнання управління професіоналом. |
| Керування освітленням | Trailing edge (TE) dimming |
| Вага світильника нетто / брутто | 2,27kg / 2,67kg |
| Розміри коробки [cm] | 34,5cm x 15cm x 17cm |

## Технічні дані

| | |
|---|---|
| 2 Світлодіодні модулі | Philips Fortimo Strip 0,5ft MF FC LV6 4K (Таблиця даних) |
| Драйвер | Так |
| Тривалість роботи драйвера | 50000h |
| Потужність джерела світла | 6,6W |
| Потужність світильника | 8,3W |
| Світловий потік лампи | 1188lm |
| Світловий потік світильника | 668lm |
| Ефективність світильника | 80,5lm/W |
| ULOR | 50% |
| Колірна температура | 4000K |
| Стабільність кольору (еліпс МакАдама) | SDCM3 |
| Мерехтіння світла (Pst LM) | ≤0.3 |
| Ефект стробоскопа (SVM) | ≤0.7 |
| Індекс кольоропередачі CRI | 80 |
| L80B20 [wg LM-80] | >72 000h |
| L90B10 [wg LM-80] | >64 000h |
| Світильник Power Factor | PF 0,90 |
| Фактор THD | 20% |
| Температура Ta рейтингу | +25°C |
| Діапазон робочих температур навколишнього середовища | -20...+45°C |

Цей продукт містить джерела світла класу енергоефективності C / EPREL

| | |
|---|---|
| Пусковий струм | 1,65A/16,5µs] |
| Рейтинг BUG | B0-U3-G0 |

**Максимальна кількість світильників цього типу на один MCB:**

**B 10A**: 157, **B 16A**: 254, **C 10A**: 264, **C 16A**: 340

## Запасні частини

| | |
|---|---|
| 08120006 | Прокладка. |
| ZS5019zx0013 | Набір послуг. |

## Файли для завантаження

| | |
|---|---|
| Фотометричні файли LDT | Фотометричні файли IES |
| Посібник | BIM ArchiCAD |

Norlys AS
P.B 1014 Hoff, 0218
Oslo
Hovfaret 4B, 0275 Oslo
Norway
+47 24 12 40 11
firmapost@norlys.no

TÜVRheinland CERTIFIED — Management System ISO 9001:2015 IATF 16949:2016 — www.tuv.com ID 9108651873

PCC cert CERTIFICATE ISO 14001

RoHS 2011/65/UE

Перед встановленням прочитайте інструкції, які додаються до світильника. Через динамічний розвиток технології освітлення ми надаємо додаткову інформацію на запит клієнта. Модуль LED змінюється особою з відповідною кваліфікацією, з дотриманням чинних регламентів. Конденсація, яка може виникати у світильниках, є природним явищем і не погіршує якість світильника





## Індекси

| Індекс | Колір | RAL |
|---|---|---|
| 5019AL | АЛЮМІНІЙ | 9006 |
| 5019WH | БІЛИЙ | 9003 |
| 5019GR | ГРАФІТ | 7016 |
| 5019BL | ЧОРНИЙ | 9005 |

Інші кольори відповідно до книги шаблонів "Colors Template" - доступні на запит, за погодженням з відділом продажів Norlys.

Norlys AS
P.B 1014 Hoff, 0218
Oslo
Hovfaret 4B, 0275 Oslo
Norway
+47 24 12 40 11
firmapost@norlys.no

Management System ISO 9001:2015 IATF 16949:2016 TÜVRheinland CERTIFIED www.tuv.com ID 9108651873

PCC cert CERTIFICATE ISO 14001

RoHS 2011/65/UE

Перед встановленням прочитайте інструкції, які додаються до світильника. Через динамічний розвиток технології освітлення ми надаємо додаткову інформацію на запит клієнта. Модуль LED змінюється особою з відповідною кваліфікацією, з дотриманням чинних регламентів. Конденсація, яка може виникати у світильниках, є природним явищем і не погіршує якість світильника