NORLYS VASA 5019

Vasa 5019XX0013
16.09.2026 v.13.9
www.norlys.no

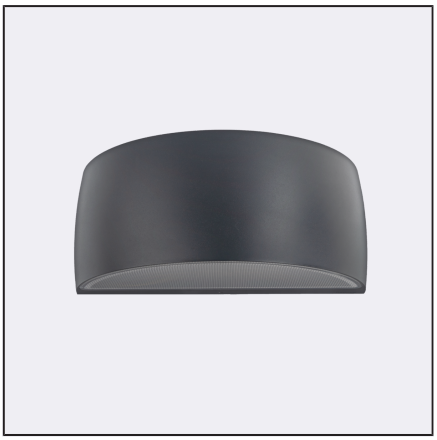

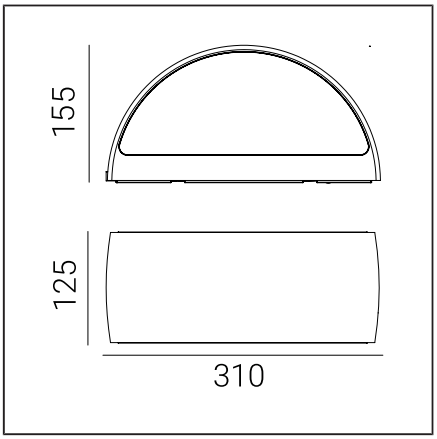

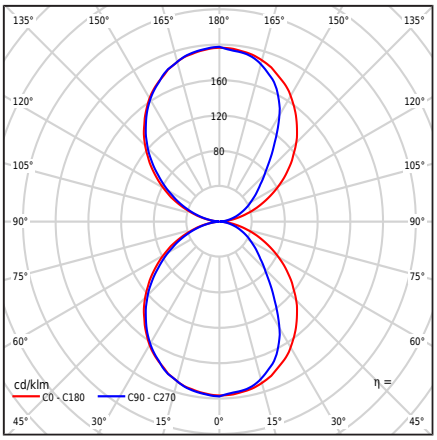

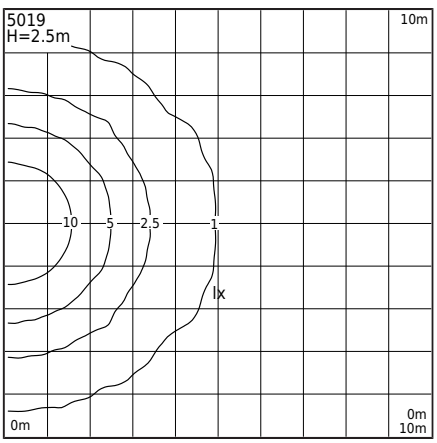

Valgusti tüüp

Fotomeetriline keha	Kahepoolne valgus: suunatud üles ja alla.
Valgusti omadused	Valgusti, millel on lai rakendusala valgustamiseks: seinte ja fassaadipindade ning muude arhitektuuriliste kontseptsioonide jaoks

Üldine teave

Materjalid	Pulbervärvitud alumiiniumvaland. Läätse - läbipaistev polükarbonaat koos struktuuriga, UV stabiliseeritud. Silikoonist tihend. EPDM kaabliglanss.
Paigaldusmeetod	Kinnitusseadme parandamine: vaheplaat 2 reguleerimisavad 5x10mm, vahe 45mm, otse 2 ava ø5mm, vahe 68mm
Terminal	Ühendusklemmid: max 3x2,5mm², Võimalus valgusallikat ühendusliinidesse ühendada, max 3x1,5mm². Ümmargune isolatsioonikaabel läbimõõduga ø7 ... 10,5mm
Valgusallika tüüp	LED-moodul, elektrooniline toiteallikas Vahetatav (ainult LED) valgusallikas professionaal poolt. Professionaali poolt vahetatav juhtimisvarustus.
Valgusti kaal neto / bruto	2,27kg / 2,67kg
Kasti mõõtmed [cm]	34,5cm x 15cm x 17cm

Tehnilised andmed

2 LED-moodulit	Philips Fortimo Strip 0,5ft MF FC LV6 4K (Andmeleht)
Juht	Jah
Juhi vastupidavus	50000h
Valgusallika võimsus	6,6W
Valgusti võimsus	8,3W
Lambi valgusvoog	1188lm
Valgusti valgusvoog	668lm
Valgusti tõhusus	80,5lm/W
ULOR	50%
Värvitemperatuur	4000K
Värvikonstant (McAdami ellips)	SDCM3
Valguse virvendus (Pst LM)	≤0.3
Stroboskoopiefekt (SVM)	≤0.7
Värviedastusindeks CRI	80
L80B20 [wg LM-80]	>72 000h
L90B10 [wg LM-80]	>64 000h
Power Factor valgusti	PF 0,90
THD tegur	20%
Ta hinnatud temperatuur	+25°C
Ümbritseva töötemp. vahemik	-20...+45°C
See toode sisaldab energiatõhususe klassi valgusallikaid C / EPREL	
Sissevoolu vool	1,65A/16,5µs]
BUG hindamine	B0-U3-G0

Selle tüüpi valgustite maksimaalne arv MCB kohta:

B 10A: 157, B 16A: 254, C 10A: 264, C 16A: 340

Varuosad

08120006	Tihend.
ZS5019zx0013	Teeninduse komplekt.

Failid allalaadimiseks

Fotomeetrilised LDT-failid	Fotomeetrilised IES failid
Käsiraamat	BIM ArchiCAD

Norlys AS
P.B 1014 Hoff, 0218
Oslo
Hovfaret 4B, 0275
Oslo
Norway
+47 24 12 40 11
firmapost@norlys.no

Management System ISO 9001:2015 IATF 16949:2016
TÜVRheinland CERTIFIED
www.tuv.com ID 9108651873

PCC cert CERTIFICATE ISO 14001

RoHS 2011/65/UE

Enne paigaldamist lugege valgustile lisatud juhised läbi. Valgustehnoloogia dünaamilise arengu tõttu anname klienti soovil lisainfot. LED-mooduli vahetamist tohib teha vastava kvalifikatsiooniga isik, järgides kehtivaid eeskirju. Kondensatsioon, mis võib valgustites esineda, on loomulik nähtus ega halvenda valgusti kvaliteeti

VASA 5019

Indeksid

Indeks	Värv	RAL
5019AL	ALUMIINIUM	9006
5019GR	GRAFIIT	7016
5019BL	MUST	9005
5019WH	VALGE	9003

Muud värvid vastavalt värvikaardile "Colors Template" - tellimisel, kokkuleppel Norlysi müügiosakonnaga.

Norlys AS
P.B 1014 Hoff, 0218
Oslo
Hovfaret 4B, 0275
Oslo
Norway
+47 24 12 40 11
firmapost@norlys.no

Management System ISO 9001:2015 IATF 16949:2016
www.tuv.com ID 9108651873
CERTIFICATE ISO 14001
RoHS 2011/65/UE

Enne paigaldamist lugege valgustile lisatud juhised läbi. Valgustehnoloogia dünaamilise arengu tõttu anname klienti soovil lisainfot. LED-mooduli vahetamist tohib teha vastava kvalifikatsiooniga isik, järgides kehtivaid eeskirju. Kondensatsioon, mis võib valgustites esineda, on loomulik nähtus ega halvenda valgusti kvaliteeti