NORLYS VASA 5019

IP 65 | IK 08 | LED | DIM

Vasa 5019XX0013
16.09.2026 v.13.9
www.norlys.no

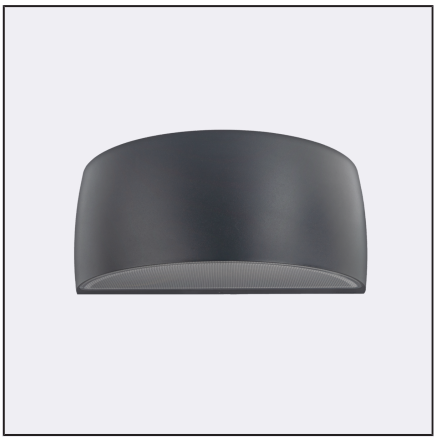

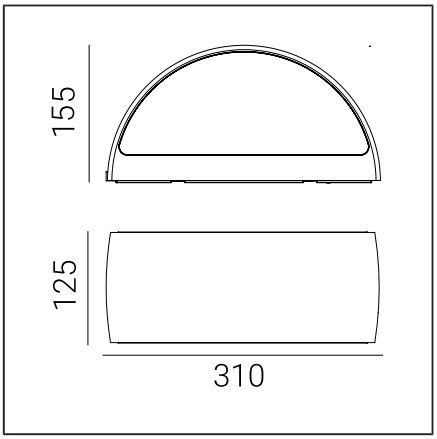

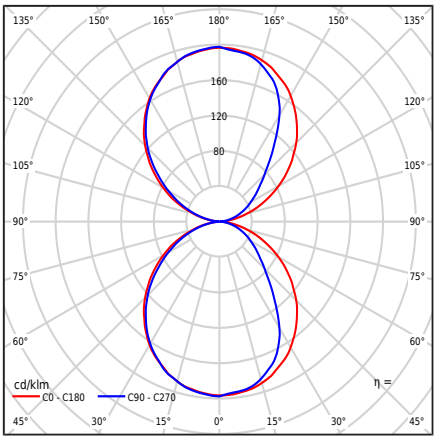

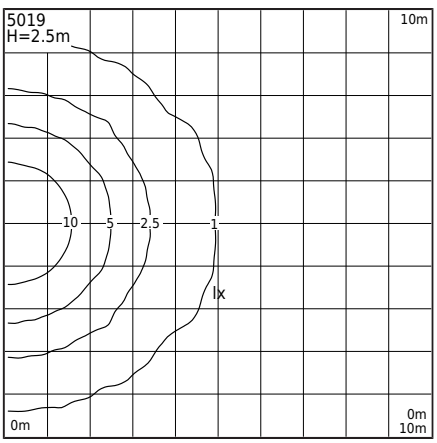

Type af armatur

Type af armatur	Væglampe,
Fotometrisk krop	Dobbeltlys: rettet opad og nedad.
Egenskaber ved armaturet	En armatur med en bred vifte af anvendelser, til belysning: væg- og facadoverflader og andre arkitektkoncepter

Generel information

Materialer	Pulverlakeret aluminiumsstøbning. Linse - transparent polycarbonat med struktur, UV-stabiliseret. Silikonepakning. EPDM kabelgennemføring.
Monteringsmetode	Fastgørelse af armatur: mellemplade 2 justeringshuller 5x10mm, afstanden 45mm, direkte 2 huller ø5mm, afstanden 68mm
Terminal	Tilslutningsterminaler: maks 3x2,5mm², Mulighed for at forbinde armaturet i sløjfer, maks 3x1,5mm². Rundt installationskabel med en diameter på ø7 ... 10,5 mm
Type af lyskilde	LED-modul, elektronisk strømforsyning Udskiftelig (kun LED) lyskilde af en fagmand. Udskifteligt kontroludstyr af en professionel.
Armaturens vægt netto / brutto	2,27kg / 2,67kg
Boksdimensioner [cm]	34,5cm x 15cm x 17cm

Tekniske data

2 LED-moduler	Philips Fortimo Strip 0,5ft MF FC LV6 4K (Datablad)
Driver	Ja
Driverens holdbarhed	50000h
Lyskilde wattstyrke	6,6W
Armatur wattforbrug	8,3W
Lampe lysstrøm	1188lm
Luminaires lysstrøm	668lm
Effektivitet af armaturet	80,5lm/W
ULOR	50%
Farvetemperatur	4000K
Farvekonsistens (McAdam-ellipse)	SDCM3
Flimren af lys (Pst LM)	≤0.3
Strobeeffekt (SVM)	≤0.7
Farvegengivelsesindeks CRI	80
L80B20 [wg LM-80]	>72 000h
L90B10 [wg LM-80]	>64 000h
Power Factor armatur	PF 0,90
THD-faktor	20%
Ta Nominel temperatur	+25°C
Områdets driftstemp. for omgivelser	-20...+45°C
Dette produkt indeholder lyskilder med energieffektivitetsklasse C / EPREL	
Startstrøm	1,65A/16,5µs]
BUG-vurdering	B0-U3-G0

Maksimalt antal armaturer af denne type pr. MCB:

B 10A: 157, B 16A: 254, C 10A: 264, C 16A: 340

Reservedele

08120006	Pakning.
ZS5019zx0013	Servicesæt.

Filer til download

Fotometriske LDT-filer	Fotometriske IES filer
Manuale	BIM ArchiCAD

Norlys AS
P.B 1014 Hoff, 0218
Oslo
Hovfaret 4B, 0275
Oslo
Norway
+47 24 12 40 11
firmapost@norlys.no

TÜVRheinland CERTIFIED — Management System ISO 9001:2015 IATF 16949:2016 — www.tuv.com ID 9108651873

PCC cert CERTIFICATE ISO 14001

RoHS 2011/65/UE

Før installationen, læs instruktionerne vedlagt armaturet. På grund af den dynamiske udvikling af belysningsteknologi, giver vi yderligere information efter kundens anmodning. LED-modul udskiftes af en person med passende kvalifikationer, i henhold til gældende bestemmelser. Kondens, som kan forekomme i armaturer, er et naturligt fænomen og forringer ikke kvaliteten af armaturet

VASA 5019

Indekser

Indeks	Farve	RAL
5019AL	ALUMINIUM	9006
5019GR	GRAFIT	7016
5019WH	HVID	9003
5019BL	SORT	9005

Øvrige farver i henhold til farvekortet "Colors Template" - på bestilling, efter aftale med Norlys' salgsafdeling.

Norlys AS
P.B 1014 Hoff, 0218
Oslo
Hovfaret 4B, 0275
Oslo
Norway
+47 24 12 40 11
firmapost@norlys.no

Management System ISO 9001:2015 IATF 16949:2016
www.tuv.com ID 9108651873
CERTIFICATE ISO 14001
RoHS 2011/65/UE

Før installationen, læs instruktionerne vedlagt armaturet. På grund af den dynamiske udvikling af belysningsteknologi, giver vi yderligere information efter kundens anmodning. LED-modul udskiftes af en person med passende kvalifikationer, i henhold til gældende bestemmelser. Kondens, som kan forekomme i armaturer, er et naturligt fænomen og forringer ikke kvaliteten af armaturet