# NORLYS NAMSOS 5013

AC 220-240V 50-60Hz | IP 65 | IK 08 | LED | DIM

Namsos 5013XX0013
14.10.2026 v.13.21
www.norlys.no

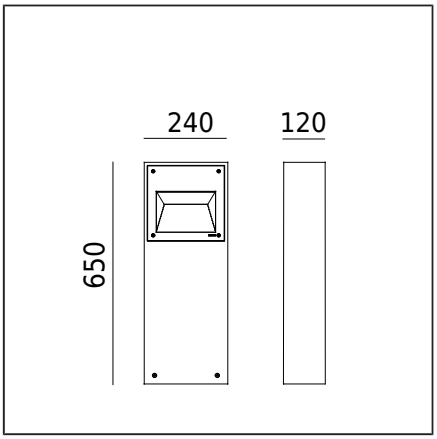


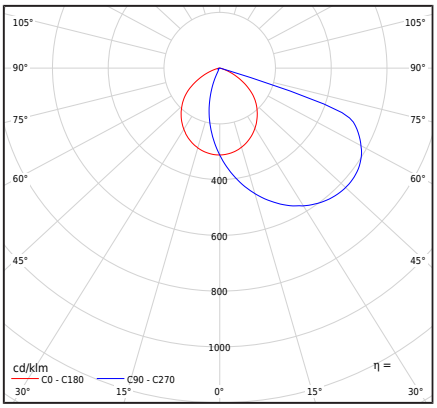


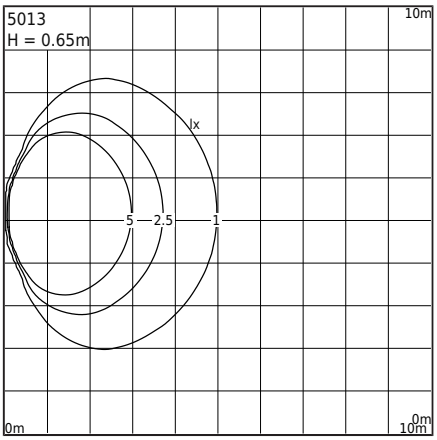


## Type armatur

| | |
|---|---|
| Type armatur | Stolpelys. |
| Fotometrisk kropp | Diffus nedoverrettet halvkuleformet lys. |
| Karakteristikkene til armaturet | Armatur med moderne design. For belysning av hager og andre private og offentlige områder. |

## Generell informasjon

| | |
|---|---|
| Materialer | Pulver lakkert aluminiumstøp Glass - herdet, frostet Silikonpakning. EPDM-kabelnippel |
| Monteringsmetode | Montering av armatur: 4 hull ø10mm, avstand 61x121mm. I henhold til vedlagte monteringsanvisning. Andre tilbehør må kjøpes separat. |
| Terminal | Tilkoblingsterminaler: maks 3x4mm²<br>Mulighet for tilkobling av armaturet i sløyfer på maks 3x4mm²<br>Rund isolert kabel med en diameter på: ø8...12mm eller ø10...14mm |
| Type lyskilde | LED-modul, elektronisk driver<br>Utskiftbar (kun LED) lyskilde av en profesjonell.<br>Utskiftbart styreutstyr av en profesjonell. |
| Lysstyring | Dimbar (Triac) TRAILING EDGE (TE) - LEADING EDGE (LE) |
| Armaturens vekt netto / brutto | 6,99kg / 7,57kg |
| Forpakningsstørrelse [cm] | 70cm x 28cm x 16cm |
| Armaturmål [cm] | 24cm x 12cm x 65cm |

## Tekniske data

| | |
|---|---|
| LED-modul | Cree DK200305 V3 JB2835 3V 4K (🔗 Produktblad/FDV) |
| Driver | Ja |
| Driver holdbarhet | 50000h |
| Ekstern kontroll | Dim. TRIAC (KGP). (Brukerhåndbok) |
| Effekt W | 6,5W |
| Armatureffekt | 8,6W |
| Modul lumen | 1247lm |
| Lumen ut | 612lm |
| Armatur Lumen/Watt | 71,2lm/W |
| ULOR | 0% |
| Fargetemperatur | 4000K |
| Farvekonsistens (McAdam-Ellipse) | SDCM3 |
| Lysflimmer (Pst LM) | ≤1 |
| Strobeeffekt (SVM) | ≤0.4 |
| Fargegjengivelsesindeks | 80 |
| L80TM-21 [wg LM-80] | >102 000h |
| L90 TM-21 [wg LM-80] | >52 600h |
| Virkningsgrad | PF 0,92 |
| THD-faktor | 15% |
| Ta nominel: | +25°C |
| Omgivelsens driftstemp. område | -20...+45°C |

Dette produktet inneholder en lyskilde med energieffektivitetsklasse C / 🔗 EPREL

Valgfritt er armaturet også tilgjengelig:
- For LED-farge 2700K [1/1]
- For en annen lysstrømsverdi
- Versjon med overspenningsvern (SPD)
- For en annen farge på armaturet (i henhold til RAL-fargepaletten)
- For en annen armaturhøyde

Salgsbetingelser og annen informasjon, etter kontakt med Norlys salgsavdeling.

| | |
|---|---|
| Inrush current | 8A / 10µs |
| BUG-vurdering | B1-U1-G0 |

| Antall armaturer på automatsikring |
|---|
| B 10A: 46, B 16A: 75, C 10A: 74, C 16A: 120 |


Norlys AS
P.B 1014 Hoff, 0218
Oslo
Hovfaret 4B, 0275
Oslo
Norway
+47 24 12 40 11
firmapost@norlys.no



TÜVRheinland CERTIFIED
Management System ISO 9001:2015 IATF 16949:2016
www.tuv.com ID 9108651873
PCC cert CERTIFICATE ISO 14001
RoHS 2011/65/UE


Før montering, les instruksjonene som er vedlagt armaturet. Installasjons- og servicearbeid utføres av en person med riktige autorisasjoner og kvalifikasjoner, i samsvar med gjeldende forskrifter. Kondens som kan oppstå i armaturene er et naturlig fenomen og påvirker ikke kvaliteten på armaturet.

# NAMSOS 5013

AC 220-240V 50-60Hz | IP 65 | IK 08 | LED | DIM



## Tilbehřr Selges separat

| | |
|---|---|
| 112ZX0009 | Anker for innstøping |
| 113GA0009 | Bakkeanker |
| 114GA0010 | Adapter for betongfundament |

## Reservedeler

| | |
|---|---|
| ZS5013zx0013 | Reparasjonssett. |

## Filer som kan lastes ned

| | |
|---|---|
| Photometric LDT files | Photometric IES files |
| Manual | |

Norlys AS
P.B 1014 Hoff, 0218
Oslo
Hovfaret 4B, 0275
Oslo
Norway
+47 24 12 40 11
firmapost@norlys.no

TÜVRheinland CERTIFIED
Management System
ISO 9001:2015
IATF 16949:2016
www.tuv.com
ID 9108651873

PCC cert
CERTIFICATE
ISO 14001

RoHS 2011/65/UE

Før montering, les instruksjonene som er vedlagt armaturet. Installasjons- og servicearbeid utføres av en person med riktige autorisasjoner og kvalifikasjoner, i samsvar med gjeldende forskrifter. Kondens som kan oppstå i armaturene er et naturlig fenomen og påvirker ikke kvaliteten på armaturet.