NORLYS VISBY 5002

AC 220-240V 50-60Hz | IP 65 | LED



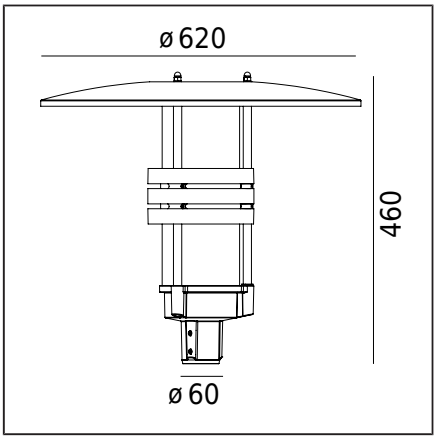

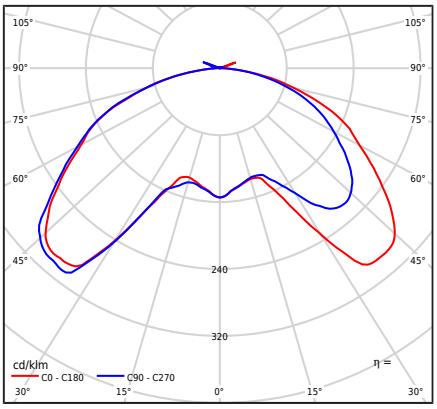

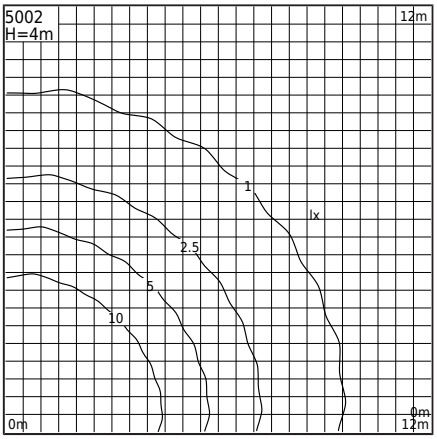

Tipo di apparecchio di illuminazione

Corpo fotometrico	Luce con distribuzione luminosa simmetrica rotazionale (luce diretta/indiretta).
Caratteristiche dell'apparecchio di illuminazione	Apparecchio d'illuminazione a superficie progettato per essere installato su un palo d'illuminazione con un supporto di montaggio di Ø60mm.

Informazioni generali

Materiali	Fusione in alluminio verniciato a polvere. Lente - PMMA plastica trasparente. Guarnizione in silicone.
Metodo di montaggio	Montaggio del lampione: apparecchio idoneo per palo Ø60mm. Composizione del set: 6017 - apparecchio 6013 - cappottina
Terminale	Cavo H05VV-F 3G1 di 4,5 m di lunghezza per il collegamento all'interno di un palo dell'illuminazione (in una scatola di connessione elettrica adeguatamente selezionata). Possibilità di controllare i moduli LED (accensione/spegnimento): illuminazione dei moduli superiore e inferiore o solo del modulo superiore (luce indiretta, 3000lm/27W), o solo del modulo inferiore (luce diretta, 2000lm/17,5W).
Tipo di sorgente luminosa	Modulo LED AC integrato Sorgente luminosa sostituibile (solo LED) da un professionista.
Peso apparecchio netto / lordo	7,35kg / 8,99kg
Area laterale dell'apparecchio di illuminazione	0,086m^2

Dati tecnici

2 moduli LED	Philips LED Fortimo DLM ES 2000/840 G2 / 3000/840 G2
Potenza della sorgente luminosa	44,5W
Potenza del lume.	43,6W
Flusso luminoso della lampada	5200lm
Flusso luminoso del luminare	2624lm
ULOR	1,64%
Temperatura di colore	4000K
Consistenza del colore (ellisse di McAdam)	SDCM3
Indice di resa cromatica CRI	80
Apparecchio di illuminazione Power Factor	PF > 0,9
Temperatura Ta nominale	+25°C
Intervallo di temp. di esercizio ambiente	-20...+45°C
Corrente di spunto	2,63A / 47,27µs
Valutazione BUG	"B1-U2-G1"

Accessori venduto separatamente

3070XX0009	Riduzione
154XX0010	Adattatore di montaggio
7660XX0009	Riduzione

Parti di ricambio

0950020200	Kit di servizio elettrico.

File da scaricare

File fotometrici LDT	File IES fotometrici
Manuale	

Indici

Indice	Colore	RAL
5002AL	ALLUMINIO	9006
5002GR	GRAFITE	7016

Altri colori secondo il campionario "Colors Template" / RAL - disponibili su richiesta, previo accordo con il reparto commerciale di Norlys.

Norlys S.r.l.
Via San Pellegrino 2
25065 - Lumezzane
Brescia Italy
+39 030 890 1492
info@norlys.it

TÜVRheinland CERTIFIED
Management System ISO 9001:2015 IATF 16949:2016
www.tuv.com ID 9108651873
PCC cert CERTIFICATE ISO 14001
RoHS 2011/65/UE

Si prega di leggere il manuale prima dell'installazione. A causa dello sviluppo dinamico della tecnologia dell'illuminazione, informazioni aggiuntive sono disponibili su richiesta. Il modulo LED deve essere sostituito da una persona qualificata in conformità con le normative applicabili. La condensa, che può verificarsi negli apparecchi di illuminazione, è un fenomeno naturale e non compromette la qualità dell'apparecchio di illuminazione.