NORLYS VISBY 5002

AC 220-240V 50-60Hz | IP 65 | LED

Visby 5002XX0309
06.11.2026 v.09.6
www.norlys.no



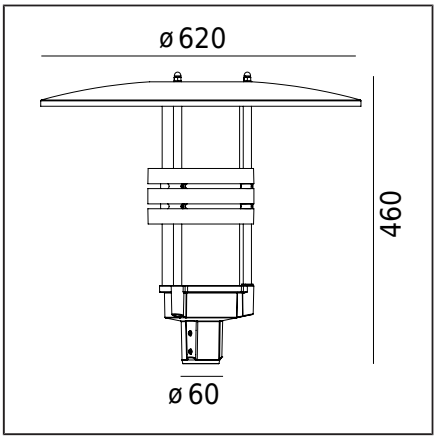

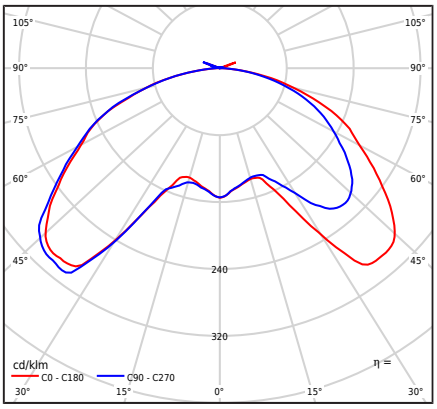

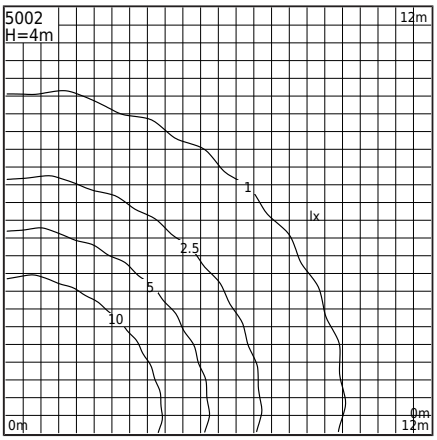

Valgusti tüüp

Fotomeetriline keha	Pöördsümmeetrilise valgusjaotusega valgus (otse/kaudne valgus).
Valgusti omadused	Pinnapealne valgusti, mis on ette nähtud paigaldamiseks valgustuspostile diameetriga Ø60mm.

Üldine teave

Materjalid	Pulbervärvitud alumiiniumvaland. Lääts - läbipaistev plastik PMMA. Silikoonist tihend.
Paigaldusmeetod	Valgusti kinnitamine: valgusti sobib Ø60mm postile. Komplekti koosseis: 6017 - valgusti 6013 - varikatus
Terminal	H05VV-F 3G1 kaabel pikkusega 4,5 m ühendamiseks valgustusposti sees (sobivalt valitud elektrikarbis). LED moodulite (sisse/välja) juhtimise võimalus: nii ülemise kui alumise mooduli valgustamine või ainult ülemise mooduli (kaudne valgus, 3000lm/27W) või ainult alumise mooduli (otsene valgus, 2000lm/17,5W).
Valgusallika tüüp	LED moodul AC integreeritud Vahetatav (ainult LED) valgusallikas professionaal poolt.
Valgusti kaal neto / bruto	7,35kg / 8,99kg
Valgusti külgala	0,086m^2

Tehnilised andmed

2 LED-moodulit	Philips LED Fortimo DLM ES 2000/840 G2 / 3000/840 G2
Valgusallika võimsus	44,5W
Valgusti võimsus	43,6W
Lambi valgusvoog	5200lm
Valgusti valgusvoog	2624lm
ULOR	1,64%
Värvitemperatuur	4000K
Värvikonstant (McAdami ellips)	SDCM3
Värviedastusindeks CRI	80
Power Factor valgusti	PF > 0,9
Ta hinnatud temperatuur	+25°C
Ümbritseva töötemp. vahemik	-20...+45°C
Valikuline versioon, tähtaeg ja täitmise tingimused kõik tuleb kokku leppida Norlys Sp. z o.o. Müügiosakonnaga.	
Sissevoolu vool	2,63A / 47,27µs
BUG hindamine	"B1-U2-G1"

Tarvikud müüakse eraldi

3070XX0009	Reduktsioon
154XX0010	Paigaldusadapter
7660XX0009	Reduktsioon

Varuosad

0950020200	Elektriline hoolduskomplekt.

Failid allalaadimiseks

Fotomeetrilised LDT-failid	Fotomeetrilised IES failid
Käsiraamat	

Indeksid

Indeks	Värv	RAL
5002AL	ALUMIINIUM	9006
5002GR	GRAFIIT	7016

Muud värvid vastavalt värvikaardile "Colors Template" / RAL - tellimisel, kokkuleppel Norlysi müügiosakonnaga.

Norlys AS
P.B 1014 Hoff, 0218
Oslo
Hovfaret 4B, 0275
Oslo
Norway
+47 24 12 40 11
firmapost@norlys.no

TÜVRheinland CERTIFIED — Management System ISO 9001:2015 IATF 16949:2016 — www.tuv.com ID 9108651873

PCC cert CERTIFICATE ISO 14001

RoHS 2011/65/UE

Lugege enne paigaldamist kasutusjuhendit. Valgustehnoloogia dünaamilise arengu tõttu on lisainformatsioon saadaval soovi korral. LED-moduuli peab vahetama kvalifitseeritud isik vastavalt kehtivatele eeskirjadele. Kondensatsioon, mis võib valgustites esineda, on loomulik nähtus ega halvenda valgusti kvaliteeti.