NORLYS VISBY 5002

AC 220-240V 50-60Hz | IP 65 | LED

Visby 5002XX0309
06.11.2026 v.09.6
www.norlys.no



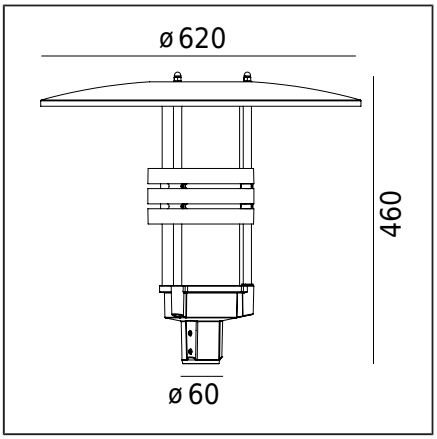

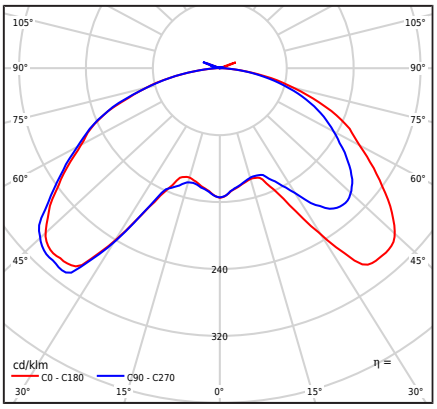

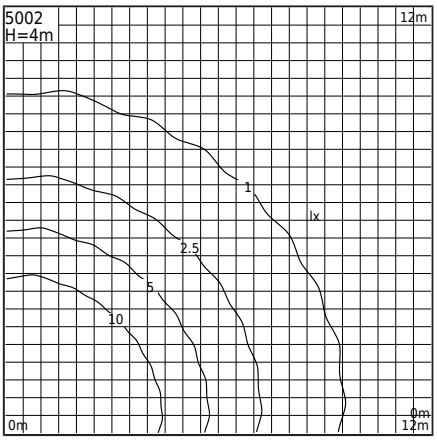

Type af armatur

Fotometrisk krop	Lys med rotationssymmetrisk lysfordeling (direkte/indirekte lys).
Egenskaber ved armaturet	Overfladeмonteret armatur designet til at blive installeret på en lysstolpe med en monteringspæl på Ø60mm.

Generel information

Materialer	Pulverlakeret aluminiumsstøbning. Linse - transparent plast PMMA. Silikonepakning.
Monteringsmetode	Montering af armatur: armatur egnet til Ø60mm stolpe. Sætsammensætning: 6017 - armatur 6013 - baldakin
Terminal	H05VV-F 3G1 kabel med en længde på 4,5 m til tilslutning inde i en belysningsmast (i en passende valgt el-rumdåse). Mulighed for at styre LED-moduler (tænd/sluk): belysning af både øvre og nedre moduler eller kun det øvre modul (indirekte lys, 3000lm/27W), eller kun det nedre modul (direkte lys, 2000lm/17,5W).
Type af lyskilde	LED-modul AC integreret Udskiftelig (kun LED) lyskilde af en fagmand.
Armaturens vægt netto / brutto	7,35kg / 8,99kg
Sideareal af armatur	0,086m^2

Tekniske data

2 LED-moduler	Philips LED Fortimo DLM ES 2000/840 G2 / 3000/840 G2
Lyskilde wattstyrke	44,5W
Armatur wattforbrug	43,6W
Lampe lysstrøm	5200lm
Luminaires lysstrøm	2624lm
ULOR	1,64%
Farvetemperatur	4000K
Farvekonsistens (McAdam-ellipse)	SDCM3
Farvegengivelsesindeks CRI	80
Power Factor armatur	PF > 0,9
Ta Nominel temperatur	+25°C
Områdets driftstemp. for omgivelser	-20...+45°C
Valgfri version, deadline og vilkår for udførelse skal aftales med salgsafdelingen hos Norlys Sp. z o.o.	
Startstrøm	2,63A / 47,27µs
BUG-vurdering	"B1-U2-G1"

Tilbehør sælges separat

3070XX0009	Reduktion
154XX0010	Monteringsadapter
7660XX0009	Reduktion

Reservedele

0950020200	Elektrisk servicesæt.

Filer til download

Fotometriske LDT-filer	Fotometriske IES filer
Manuale	

Indekser

Indeks	Farve	RAL
5002AL	ALUMINIUM	9006
5002GR	GRAFIT	7016

Øvrige farver i henhold til farvekortet "Colors Template" / RAL - på bestilling, efter aftale med Norlys' salgsafdeling.

Norlys AS
P.B 1014 Hoff, 0218
Oslo
Hovfaret 4B, 0275
Oslo
Norway
+47 24 12 40 11
firmapost@norlys.no

TÜVRheinland CERTIFIED — Management System ISO 9001:2015 IATF 16949:2016 — www.tuv.com ID 9108651873

PCC cert CERTIFICATE ISO 14001

RoHS 2011/65/UE

Læs venligst manualen før installation. På grund af den dynamiske udvikling af lysteknologi er yderligere information tilgængelig efter anmodning. LED-modulet skal udskiftes af en kvalificeret person i overensstemmelse med gældende regler. Kondens, som kan opstå i armaturer, er et naturligt fænomen og forringer ikke kvaliteten af armaturet.