NORLYS VASA 457

IP 65 | IK 08 | LED | DALI2

Vasa 457XX0009
16.09.2026 v.09.6
www.norlys.no

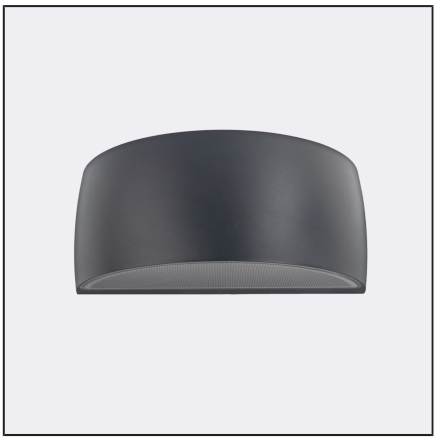

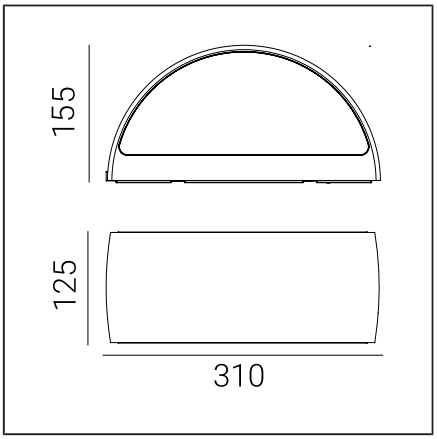

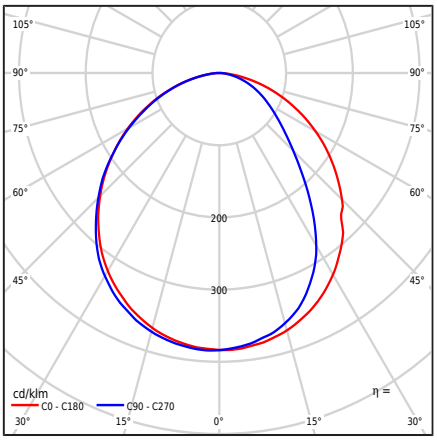

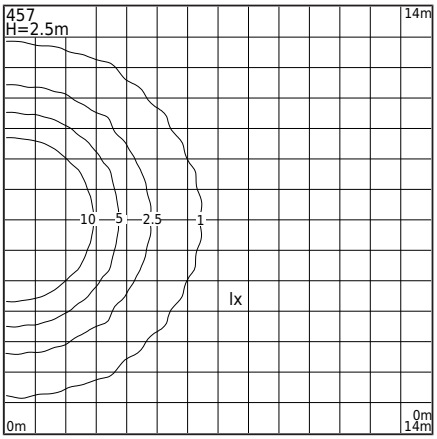

Typ svietidla

Fotometrické teleso	Difúzne svetlo smerom nahor v polguľovom rozptyle
Charakteristiky svietidla	Svietidlo so širokým rozsahom použitia, vrátane osvetlenia: povrchy stien a ďalšie architektonické koncepty.

Všeobecné informácie

Materiály	Práškovou farbou natretý hliníkový odliatok. Šošovka - transparentný polykarbonát so štruktúrou, UV stabilizovaný. Silikónové tesnenie. EPDM priechodka kábla.
Metóda montáže	Montáž svítidla: meziplocha s 2 nastavitelnými otvory 5x10mm, rozteč 45mm, přímo 2 otvory ø5mm, rozteč 68mm. Podle přiloženého návodu k montáži.
Terminál	Pripojovacie svorky: max 3x2,5mm², možnosť pripojiť svietidlo v slučke max 3x1,5mm². Kábel v okrúhlom plášti s priemerom ø7...10,5mm.
Typ svetelného zdroja	LED modul, DALI / TD elektronický zdroj napájania Vymeniteľný (iba LED) svetelný zdroj odborníkom. Vymeniteľné riadiace zariadenie odborníkom.
Ovládanie osvetlenia	Riadenie osvetlenia v systéme: DALI2/TD.
Hmotnosť svietidla netto / brutto	2,27kg / 2,67kg
Rozmery krabice [cm]	34,5cm x 15cm x 17cm
Rozmery svietidla [cm]	31cm x 12,5cm x 15,5cm

Technické údaje

LED moduly	Cree DK200305 V3 JB2835 3V 4K (Technický list)
Ovládač	Áno
Odolnosť ovládača	100000h
Výkon svetelného zdroja	10,5W
Príkon svietidla	12,8W
Svetelný tok lampy	1954lm
Svetelný tok svietidla	978lm
Účinnosť svietidla	76,4lm/W
ULOR	0%
Teplota farby	4000K
Farebná konzistencia (McAdamova elipsa)	SDCM3
Blikanie svetla (Pst LM)	≤1
Stroboskopický efekt (SVM)	≤0.4
Index podania farieb CRI	80
L80TM-21 [wg LM-80]	>102 000h
L90 TM-21 [wg LM-80]	>52 600h
Svietidlo Power Factor	PF 0,95
Faktor THD	<10%
Ta Nominálna teplota	+25°C
Rozsah prevádzkovej teploty okolia (temp.)	-20...+45°C

Tento produkt obsahuje svetelný zdroj energetickej triedy účinnosti C / EPREL

Voliteľne je svietidlo k dispozícii aj:
- pre farbu LED 2700K [1/1]
- pre inú hodnotu svetelného toku
- pre inú farbu svietidla (podľa farebnej palety RAL)

Obchodné podmienky a ďalšie informácie po dohode s obchodným oddelením Norlys

Nábehový prúd	20A / 200µs

Maximálny počet svietidiel tohto typu na jeden MCB:

B 10A: 10, B 16A: 30, C 10A: 31, C 16A: 51

Náhradné diely

451zx0009	Súbor služieb.

Súbory na stiahnutie

Fotometrické LDT súbory	Fotometrické IES súbory
Manuál	BIM ArchiCAD

Norlys AS
P.B 1014 Hoff, 0218
Oslo
Hovfaret 4B, 0275
Oslo
Norway
+47 24 12 40 11
firmapost@norlys.no

TÜVRheinland CERTIFIED
Management System ISO 9001:2015 IATF 16949:2016
www.tuv.com ID 9108651873

PCC cert CERTIFICATE ISO 14001

RoHS 2011/65/UE

Pred začatím inštalácie sa oboznámte s pokynmi priloženými k svietidlu. Inštaláciu a servisné práce by mala vykonávať osoba s príslušnými oprávneniami a kvalifikáciou v súlade s aktuálnymi predpismi. Z dôvodu dynamického rozvoja svetelnej technológie poskytujeme ďalšie informácie na požiadanie zákazníka. Kondenzácia, ktorá môže nastať v svietidlách, je prirodzený jav a neovplyvňuje zhoršenie kvality svietidla.



Indexy

Register	Farba	RAL
457WH	BIELA	9003
457BL	ČIERNA	9005
457GR	GRAFIT	7016
457AL	HLINÍK	9006

Ostatné farby podľa vzorkovníka "Colors Template" - na objednávku, po dohode s obchodným oddelením spoločnosti Norlys.

Norlys AS
P.B 1014 Hoff, 0218
Oslo
Hovfaret 4B, 0275
Oslo
Norway
+47 24 12 40 11
firmapost@norlys.no

Management System ISO 9001:2015 IATF 16949:2016 www.tuv.com ID 9108651873

CERTIFICATE ISO 14001

RoHS 2011/65/UE

Pred začatím inštalácie sa oboznámte s pokynmi priloženými k svietidlu. Inštaláciu a servisné práce by mala vykonávať osoba s príslušnými oprávneniami a kvalifikáciou v súlade s aktuálnymi predpismi. Z dôvodu dynamického rozvoja svetelnej technológie poskytujeme ďalšie informácie na požiadanie zákazníka. Kondenzácia, ktorá môže nastať v svietidlách, je prirodzený jav a neovplyvňuje zhoršenie kvality svietidla.