NORLYS VASA 457

AC 220-240V 50-60Hz | IP 65 | IK 08 | LED | DALI2

Vasa 457XX0009
16.09.2026 v.09.6
www.norlys.no

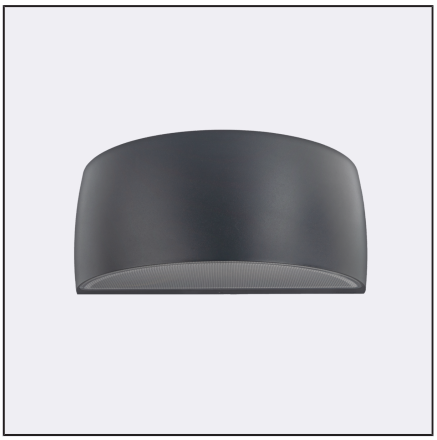

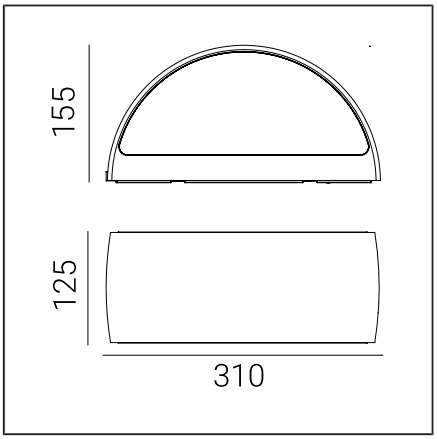

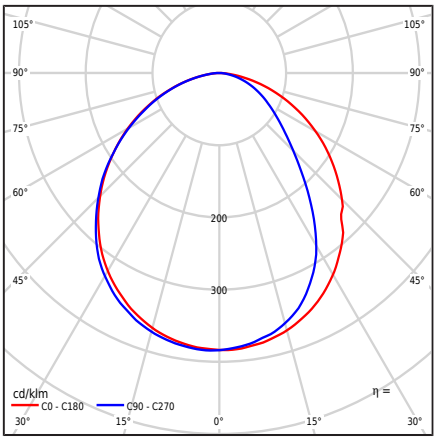

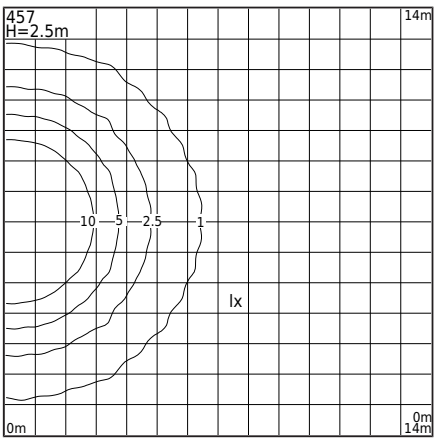

Тип светильника

Тип переплета	Настенный светильник,
Характеристики светильника	Светильник с широким диапазоном применения, в том числе для освещения: поверхностей стен и других архитектурных концепций.

Основная информация

материалы	Силиконовая прокладка.
Способ крепления	Крепление светильника: промежуточная пластина с 2 регулируемыми отверстиями 5x10мм, расстояние 45мм, непосредственно 2 отверстия ø5мм, расстояние 68мм. В соответствии с прилагаемой инструкцией по монтажу.
терминал	Клеммы подключения: макс 3x2,5мм², возможность подключения светильника в петлю макс 3x1,5мм². Кабель в круглой оболочке диаметром ø7...10,5мм.
Управление светом	Управление освещением в системе: DALI2/TD.
Вес светильника нетто / брутто	2,27kg / 2,67kg
Размеры коробки [cm]	34,5cm x 15cm x 17cm
Размеры светильника [cm]	31cm x 12,5cm x 15,5cm

Технические данные

Светодиодный модуль	Cree DK200305 V3 JB2835 3V 4K (Техническая спецификация)
Водитель	да
Водитель долговечность	100000h
Мощность источника света	10,5W
Мощность светильника	12,8W
Лампа светового потока	1954lm
Световой световой поток	978lm
Эффективность светильника	76,4lm/W
ULOR	0%
Цветовая температура	4000K
консистенция	SDCM3
Мерцание света (Pst LM)	≤1
Строб-эффект (SVM)	≤0.4
CRI	80
L80TM-21 [wg LM-80]	>102 000h
L90 TM-21 [wg LM-80]	>52 600h
Светильник с коэффициентом мощности	PF 0,95
Фактор THD	< 10%
Ta Номинальная температура	+25°C
Диапазон раб. темп. окружающей среды	-20...+45°C

Этот продукт содержит источник света класса энергоэффективности. C / EPREL

Опционально доступна арматура также:
- для цвета светодиодов 2700K [1/1]
- для другого значения светового потока
- для другого цвета корпуса (в соответствии с палитрой RAL)

Условия продажи и дополнительная информация по согласованию с коммерческим отделом компании Norlys

Пусковой ток	20A / 200µs

Максимальное количество светильников этого типа на MCB:

B 10A: 10, **B 16A**: 30, **C 10A**: 31, **C 16A**: 51

Запасные части

451zx0009	

Файлы для скачивания

Фотометрические файлы LDT	Фотометрические файлы IES
Руководство	BIM ArchiCAD

Norlys AS
P.B 1014 Hoff, 0218
Oslo
Hovfaret 4B, 0275 Oslo
Norway
+47 24 12 40 11
firmapost@norlys.no

TÜVRheinland CERTIFIED — Management System ISO 9001:2015 IATF 16949:2016 — www.tuv.com ID 9108651873

PCC cert CERTIFICATE ISO 14001

RoHS 2011/65/UE

Перед началом установки необходимо ознакомиться с инструкцией, прилагаемой к светильнику. Монтаж и обслуживание должны выполняться лицом, имеющим соответствующие полномочия и квалификацию, в соответствии с действующими правилами. В связи с динамичным развитием технологий освещения, дополнительную информацию предоставляем по запросу клиента. Конденсация, которая может возникать в светильниках, является естественным явлением и не влияет на ухудшение качества светильника.



Индексы

Индекс	цвет	RAL
457AL	АЛЮМИНИЙ	9006
457WH	БЕЛЫЙ	9003
457GR	ГРАФИТНЫЙ	7016
457BL	ЧЕРНЫЙ	9005

Другие цвета по образцу "Colors Template" — под заказ, по согласованию с отделом продаж компании Norlys.

Norlys AS
P.B 1014 Hoff, 0218
Oslo
Hovfaret 4B, 0275 Oslo
Norway
+47 24 12 40 11
firmapost@norlys.no

Management System ISO 9001:2015 IATF 16949:2016
TÜVRheinland CERTIFIED
www.tuv.com ID 9108651873
PCC cert CERTIFICATE ISO 14001
RoHS 2011/65/UE

Перед началом установки необходимо ознакомиться с инструкцией, прилагаемой к светильнику. Монтаж и обслуживание должны выполняться лицом, имеющим соответствующие полномочия и квалификацию, в соответствии с действующими правилами. В связи с динамичным развитием технологий освещения, дополнительную информацию предоставляем по запросу клиента. Конденсация, которая может возникать в светильниках, является естественным явлением и не влияет на ухудшение качества светильника.