NORLYS VASA 457

AC 220-240V 50-60Hz | IP 65 | IK 08 | LED | DALI2

Vasa 457XX0009
16.09.2026 v.09.6
www.norlys.it

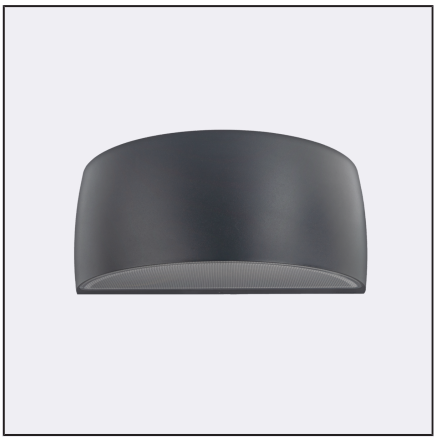

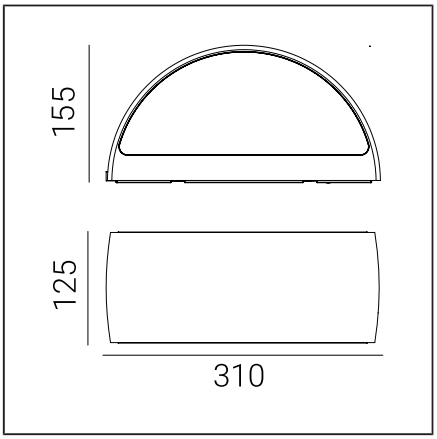

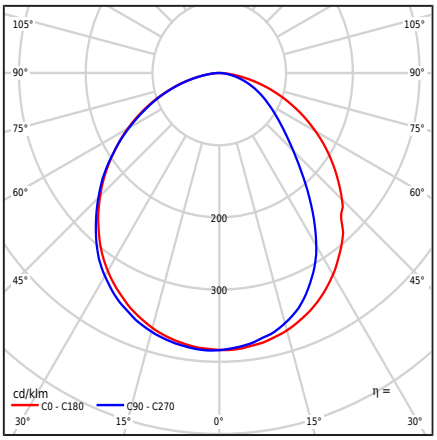

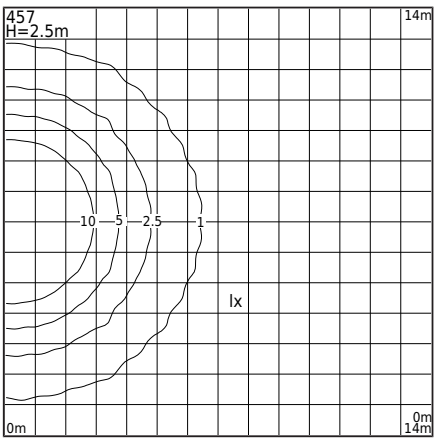

Tipo di apparecchio di illuminazione

Corpo fotometrico	Luce diffusa diretta emisfericamente verso l'alto
Caratteristiche dell'apparecchio di illuminazione	Apparecchio con un ampio raggio d'applicazione, incluso per l'illuminazione: superfici murali e altri concetti architettonici.

Informazioni generali

Materiali	Fusione in alluminio verniciato a polvere. Lente - policarbonato trasparente con struttura, stabilizzato UV. Guarnizione in silicone. Passacavo EPDM.
Metodo di montaggio	Fissaggio del lampadario: piastra intermedia con 2 fori regolabili 5x10mm interasse 45mm, direttamente 2 fori ø5mm interasse 68mm. Secondo le istruzioni di montaggio allegate.
Terminale	Morsetti di connessione: max 3x2,5mm², possibilità di collegare l'apparecchio in un loop max 3x1,5mm². Cavo in una guaina rotonda con un diametro di ø7...10,5mm.
Tipo di sorgente luminosa	Modulo LED, alimentatore elettronico DALI / TD Sorgente luminosa sostituibile (solo LED) da un professionista. Apparecchiatura di controllo sostituibile da un professionista.
Controllo della luce	Controllo della luce nel sistema: DALI2/TD.
Peso apparecchio netto / lordo	2,27kg / 2,67kg
Dimensioni della scatola [cm]	34,5cm x 15cm x 17cm
Dimensioni del luminaire [cm]	31cm x 12,5cm x 15,5cm

Dati tecnici

Modulo LED	Cree DK200305 V3 JB2835 3V 4K (Scheda tecnica)
Driver	Sì
Durata del driver	100000h
Potenza della sorgente luminosa	10,5W
Potenza del lume.	12,8W
Flusso luminoso della lampada	1954lm
Flusso luminoso del luminare	978lm
Efficienza dell'apparecchio di illuminazione	76,4lm/W
ULOR	0%
Temperatura di colore	4000K
Consistenza del colore (ellisse di McAdam)	SDCM3
Lampeggiare di luce (Pst LM)	≤1
Effetto stroboscopico (SVM)	≤0.4
Indice di resa cromatica CRI	80
L80TM-21 [wg LM-80]	>102 000h
L90 TM-21 [wg LM-80]	>52 600h
Apparecchio di illuminazione Power Factor	PF 0,95
Fattore THD	<10%
Temperatura Ta nominale	+25°C
Intervallo di temp. di esercizio ambiente	-20...+45°C

Questo prodotto contiene una sorgente luminosa di classe di efficienza energetica C / EPREL

Opzionalmente, l'apparecchio è disponibile anche in:
- per colore LED 2700K [1/1]
- per un altro valore di flusso luminoso
- per un altro colore dell'apparecchio (secondo la palette di colori RAL)

Condizioni di vendita e ulteriori informazioni previo accordo con il reparto vendite di Norlys

Corrente di spunto	20A / 200µs

Numero massimo di apparecchi di questo tipo per MCB:

B 10A: 10, B 16A: 30, C 10A: 31, C 16A: 51

Parti di ricambio

451zx0009	Servizio impostato.

Norlys S.r.l.
Via San Pellegrino 2
25065 - Lumezzane
Brescia Italy
+39 030 890 1492
info@norlys.it

TÜVRheinland CERTIFIED — Management System ISO 9001:2015 IATF 16949:2016 — www.tuv.com ID 9108651873

PCC cert CERTIFICATE ISO 14001

RoHS 2011/65/UE

Prima di iniziare l'installazione, si prega di leggere le istruzioni allegate all'apparecchio. L'installazione e la manutenzione devono essere eseguite da una persona con adeguate autorizzazioni e qualifiche, in conformità con le normative vigenti. A causa dello sviluppo dinamico della tecnologia dell'illuminazione, forniamo informazioni aggiuntive su richiesta del cliente. La condensazione che può verificarsi negli apparecchi è un fenomeno naturale e non influisce sulla qualità dell'apparecchio.

File da scaricare

File fotometrici LDT	File IES fotometrici
Manuale	BIM ArchiCAD

Indici

Indice	Colore	RAL
457AL	ALLUMINIO	9006
457WH	BIANCO	9003
457GR	GRAFITE	7016
457BL	NERO	9005

Altri colori secondo il campionario "Colors Template" - disponibili su richiesta, previo accordo con il reparto commerciale di Norlys.

Norlys S.r.l.
Via San Pellegrino 2
25065 - Lumezzane
Brescia Italy
+39 030 890 1492
info@norlys.it

Management System ISO 9001:2015 IATF 16949:2016
www.tuv.com ID 9108651873

CERTIFICATE ISO 14001

RoHS 2011/65/UE

Prima di iniziare l'installazione, si prega di leggere le istruzioni allegate all'apparecchio. L'installazione e la manutenzione devono essere eseguite da una persona con adeguate autorizzazioni e qualifiche, in conformità con le normative vigenti. A causa dello sviluppo dinamico della tecnologia dell'illuminazione, forniamo informazioni aggiuntive su richiesta del cliente. La condensazione che può verificarsi negli apparecchi è un fenomeno naturale e non influisce sulla qualità dell'apparecchio.