NORLYS VASA 457

IP 65 | IK 08 | AC 220-240V 50-60Hz | LED | DALI2

Vasa 457XX0009
16.09.2026 v.09.6
www.norlys.no

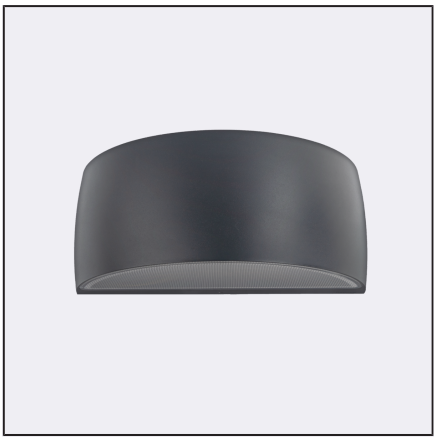

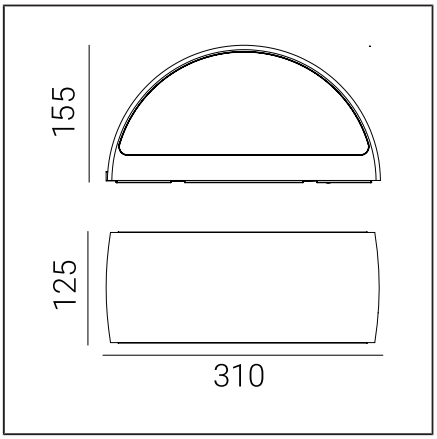

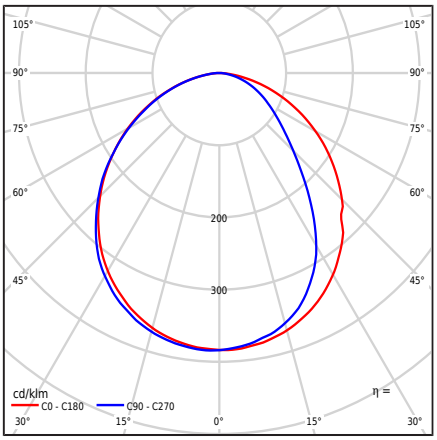

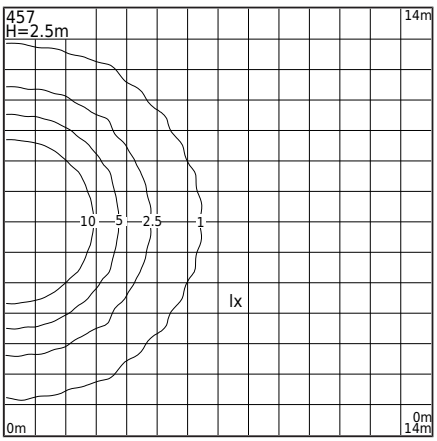

Valaisintyyppi

Valaisintyyppi	Seinakapp,
Fotometrinen runko	Hajalvaloa ylöspäin suunnattu puolipallovalo
Valaisimen ominaisuudet	Valaisin, jolla on laaja käyttöalue, mukaan lukien valaistus: seinäpinnat ja muut arkkitehtoniset suunnitelmat.

Yleistä tietoa

Materiaalit	Jauhemaalattu alumiinivalu. Linssi - kirkasta polykarbonaattia, jossa on rakenne, UV-stabiloitu. Silikonitiiviste. EPDM-kaapelilaippa.
Asennustapa	Valaisinkiinnitys: välilevyssä 2 säädettävää reikää 5x10mm väli 45mm, suoraan 2 reikää ø5mm väli 68mm. Liitteenä olevan asennusohjeen mukaisesti.
Pääte	Liitäntäpäät: maks 3x2,5mm², mahdollisuus liittää valaisin silmukkaan maks 3x1,5mm². Kaapeli pyöreässä vaipassa, jonka halkaisija ø7...10,5mm.
Valonlähteen tyyppi	LED-moduuli, DALI / TD elektroninen virtalähde Ammattilaisen vaihdettava (vain LED) valonlähde. Vaihdettava ohjauslaite ammattilaisen toimesta.
Valonohjaus	Valonohjaus järjestelmässä: DALI2/TD.
Valaisimen paino nettopaino / bruttopaino	2,27kg / 2,67kg
Laatikon mitat [cm]	34,5cm x 15cm x 17cm
Valaisimen mitat [cm]	31cm x 12,5cm x 15,5cm

Tekniset tiedot

LED-moduuli	Cree DK200305 V3 JB2835 3V 4K (Tuotekortti)
Ajuri	Kyllä
Kuljettajan kestävyys	100000h
Valonlähteen wattimäärä	10,5W
Valaisimen wattimäärä	12,8W
Lampun valovirta	1954lm
Valaisimen valovirta	978lm
Valaisimen tehokkuus	76,4lm/W
ULOR	0%
Värilämpötila	4000K
Värin yhdenmukaisuus (McAdamin ellipsi)	SDCM3
Valon välkähdys (Pst LM)	≤1
Stroboskooppiefekti (SVM)	≤0.4
Värintoistoindeksi CRI	80
L80TM-21 [wg LM-80]	>102 000h
L90 TM-21 [wg LM-80]	>52 600h
Power Factor valaisin	PF 0,95
THD-tekijä	< 10%
Ta Nimellislämpötila	+25°C
Ympäristön käyttölämpötila-alue (temp.)	-20...+45°C

Tämä tuote sisältää energiatehokkuusluokan valonlähteen A C / EPREL

Vaihtoehtoisesti valaisin on saatavilla myös:
- LED-väri 2700K [1/1]
- toisenlainen valovirran arvo
- toisenlainen valaisimen väri (RAL-väripaletin mukaisesti)

Myyntiehdot ja muu tieto sovittavissa Norlysin myyntiosaston kanssa

Ryntäysvirta	20A / 200µs

Enimmäismäärä tämän tyyppisiä valaisimia per MCB:

B 10A: 10, B 16A: 30, C 10A: 31, C 16A: 51

Varaosat

451zx0009	Huoltosarja.

Tiedostot ladattavaksi

Fotometriset LDT-tiedostot	Photometriset IES-tiedostot
Manuaali	BIM ArchiCAD

Norlys AS
P.B 1014 Hoff, 0218
Oslo
Hovfaret 4B, 0275
Oslo
Norway
+47 24 12 40 11
firmapost@norlys.no

TÜVRheinland CERTIFIED
Management System ISO 9001:2015 IATF 16949:2016
www.tuv.com ID 9108651873

PCC cert CERTIFICATE ISO 14001

RoHS 2011/65/UE

Ennen asennuksen aloittamista tutustu valaisimen mukana olevaan ohjeeseen. Asennus ja huoltotyöt tulisi suorittaa henkilö, jolla on asianmukaiset valtuudet ja pätevyydet, voimassa olevien määräysten mukaisesti. Valaistusteknologian dynaamisen kehityksen vuoksi annamme lisätietoja asiakkaan pyynnöstä. Kondensaatio, joka saattaa esiintyä valaisimissa, on luonnollinen ilmiö, eikä se vaikuta valaisimen laadun heikkenemiseen.



Indeksit

Indeksi	Väri	RAL
457AL	ALUMIINI	9006
457GR	GRAFIITTI	7016
457BL	MUSTA	9005
457WH	VALKOINEN	9003

Muut värit "Colors Template" -värimalliston mukaisesti - saatavilla tilauksesta, Norlysin myyntiosaston kanssa sovittuna.

Norlys AS
P.B 1014 Hoff, 0218
Oslo
Hovfaret 4B, 0275
Oslo
Norway
+47 24 12 40 11
firmapost@norlys.no

Management System ISO 9001:2015 IATF 16949:2016 www.tuv.com ID 9108651873

CERTIFICATE ISO 14001

RoHS 2011/65/UE

Ennen asennuksen aloittamista tutustu valaisimen mukana olevaan ohjeeseen. Asennus ja huoltotyöt tulisi suorittaa henkilö, jolla on asianmukaiset valtuudet ja pätevyydet, voimassa olevien määräysten mukaisesti. Valaistusteknologian dynaamisen kehityksen vuoksi annamme lisätietoja asiakkaan pyynnöstä. Kondensaatio, joka saattaa esiintyä valaisimissa, on luonnollinen ilmiö, eikä se vaikuta valaisimen laadun heikkenemiseen.