NORLYS VASA 457

IP 65 | IK 08 | AC 220-240V 50-60Hz | LED | DALI2

Vasa 457XX0009
16.09.2026 v.09.6
www.norlys.no

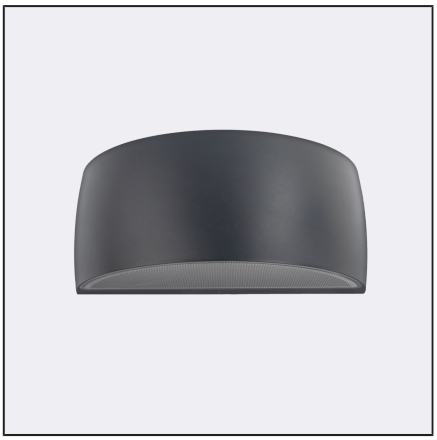

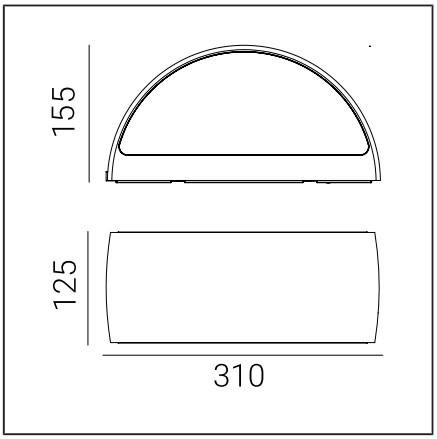

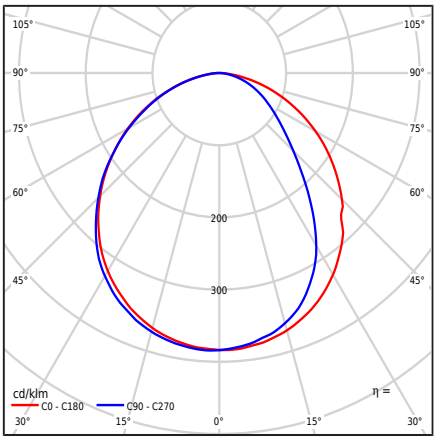

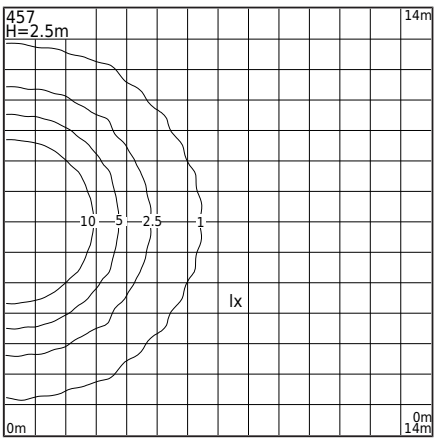

Valgusti tüüp

Fotomeetriline keha	Hajutatud ülespoole suunatud poolkerakujuline valgus
Valgusti omadused	Valgusti laia kasutusvõimalusega, sealhulgas valgustus: seinapinnad ja muud arhitektuurilised kontseptsioonid.

Üldine teave

Materjalid	Pulbervärvitud alumiiniumvaland. Läätse - läbipaistev polükarbonaat koos struktuuriga, UV stabiliseeritud. Silikoonist tihend. EPDM kaabliglanss.
Paigaldusmeetod	Kinnitusvahendi kinnitamine: vaheplaat 2 reguleeritava avaga 5x10mm vahemaa 45mm, otse 2 ava ø5mm vahemaa 68mm. Vastavalt lisatud paigaldusjuhendile.
Terminal	Ühendusklemmid: max 3x2,5mm², võimalus ühendada valgusti ahelasse max 3x1,5mm². Kaabel ümmarguses kattekihis, läbimõõduga ø7...10,5mm.
Valgusallika tüüp	LED moodul, DALI / TD elektrooniline toiteallikas Vahetatav (ainult LED) valgusallikas professionaal poolt. Professionaali poolt vahetatav juhtimisvarustus.
Valguse juhtimine	Valgustuse juhtimine süsteemis: DALI2/TD.
Valgusti kaal neto / bruto	2,27kg / 2,67kg
Kasti mõõtmed [cm]	34,5cm x 15cm x 17cm
Valgusti mõõtmed [cm]	31cm x 12,5cm x 15,5cm

Tehnilised andmed

LED-moodul	Cree DK200305 V3 JB2835 3V 4K (Andmeleht)
Juht	Jah
Juhi vastupidavus	100000h
Valgusallika võimsus	10,5W
Valgusti võimsus	12,8W
Lambi valgusvoog	1954lm
Valgusti valgusvoog	978lm
Valgusti tõhusus	76,4lm/W
ULOR	0%
Värvitemperatuur	4000K
Värvikonstant (McAdami ellips)	SDCM3
Valguse virvendus (Pst LM)	≤1
Stroboskoopiefekt (SVM)	≤0.4
Värviedastusindeks CRI	80
L80TM-21 [wg LM-80]	>102 000h
L90 TM-21 [wg LM-80]	>52 600h
Power Factor valgusti	PF 0,95
THD tegur	<10%
Ta hinnatud temperatuur	+25°C
Ümbritseva töötemp. vahemik	-20...+45°C

See toode sisaldab valgusallikat energiaklassi energiatõhususest C / EPREL

Valikuliselt on valgusti saadaval ka:
- LED värvi 2700K [1/1]
- erineva valgusvoo väärtusega
- erineva valgusti värviga (vastavalt RAL värvipaletile)

Müügitingimused ja muu teave Norlysi müügiosakonnaga kokkuleppel

Sissevoolu vool	20A / 200µs

Selle tüüpi valgustite maksimaalne arv MCB kohta:

B 10A: 10, B 16A: 30, C 10A: 31, C 16A: 51

Varuosad

451zx0009	Teeninduse komplekt.

Failid allalaadimiseks

Fotomeetrilised LDT-failid	Fotomeetrilised IES failid
Käsiraamat	BIM ArchiCAD

Norlys AS
P.B 1014 Hoff, 0218
Oslo
Hovfaret 4B, 0275
Oslo
Norway
+47 24 12 40 11
firmapost@norlys.no

TÜVRheinland CERTIFIED
Management System ISO 9001:2015 IATF 16949:2016
www.tuv.com ID 9108651873

PCC cert CERTIFICATE ISO 14001

RoHS 2011/65/UE

Enne paigaldamist tutvuge valgustiga kaasasoleva juhendiga. Paigaldus- ja hooldustöid peaks läbi viima isik, kellel on vastavad õigused ja kvalifikatsioonid, kooskõlas kehtivate eeskirjadega.
Valgustehnoloogia dünaamilise arengu tõttu anname lisateavet kliendi soovil. Kondensatsioon, mis võib valgustites tekkida, on loomulik nähtus ja ei mõjuta valgusti kvaliteedi halvenemist.

VASA 457

Indeksid

Indeks	Värv	RAL
457AL	ALUMIINIUM	9006
457GR	GRAFIIT	7016
457BL	MUST	9005
457WH	VALGE	9003

Muud värvid vastavalt värvikaardile "Colors Template" - tellimisel, kokkuleppel Norlysi müügiosakonnaga.

Norlys AS
P.B 1014 Hoff, 0218
Oslo
Hovfaret 4B, 0275
Oslo
Norway
+47 24 12 40 11
firmapost@norlys.no

Enne paigaldamist tutvuge valgustiga kaasasoleva juhendiga. Paigaldus- ja hooldustöid peaks läbi viima isik, kellel on vastavad õigused ja kvalifikatsioonid, kooskõlas kehtivate eeskirjadega.
Valgustehnoloogia dünaamilise arengu tõttu anname lisateavet kliendi soovil. Kondensatsioon, mis võib valgustites tekkida, on loomulik nähtus ja ei mõjuta valgusti kvaliteedi halvenemist.