NORLYS VASA 457

AC 220-240V 50-60Hz | IP 65 | IK 08 | LED | DALI2

Vasa 457XX0009
16.09.2026 v.09.6
www.norlys.no

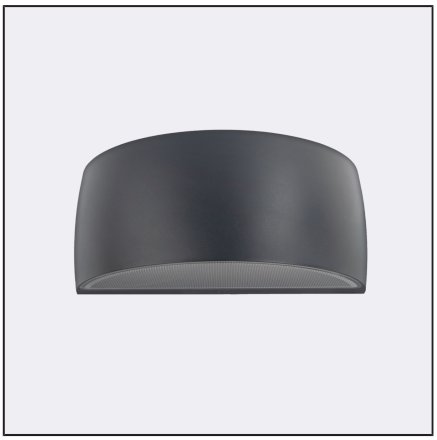

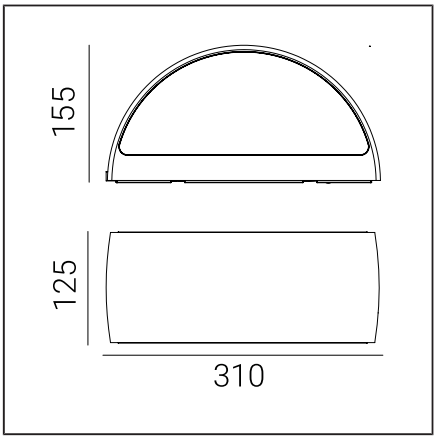

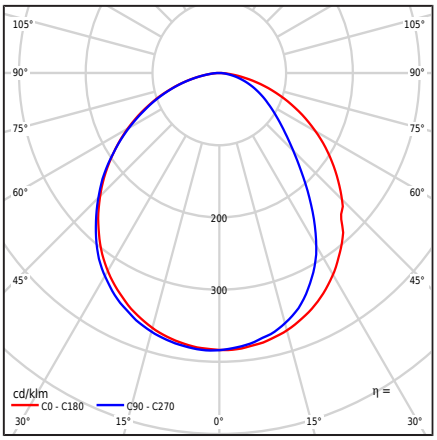

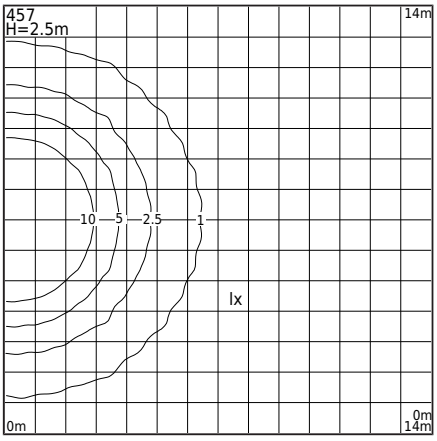

Type af armatur

Type af armatur	Væglampe,
Fotometrisk krop	Diffust opadrettet halvkugleformet lys
Egenskaber ved armaturet	Armatur med et bredt anvendelsesområde inkluderende belysning: vægoverflader og andre arkitektoniske koncepter.

Generel information

Materialer	Pulverlakeret aluminiumsstøbning. Linse - transparent polycarbonat med struktur, UV-stabiliseret. Silikonepakning. EPDM kabelgennemføring.
Monteringsmetode	Montering af lampe: mellemplade med 2 justerbare huller 5x10mm afstand 45mm, direkte 2 huller ø5mm afstand 68mm. I henhold til den vedlagte installationsinstruktion.
Terminal	Tilslutningsklemmer: maks 3x2,5mm², mulighed for at tilslutte armaturet i en løkke maks 3x1,5mm². Kabel i en rund kappe med en diameter på ø7...10,5mm.
Type af lyskilde	LED-modul, DALI / TD elektronisk strømforsyning Udskiftelig (kun LED) lyskilde af en fagmand. Udskifteligt kontroludstyr af en professionel.
Lysstyring	Lysstyring i systemet: DALI2/TD.
Armaturens vægt netto / brutto	2,27kg / 2,67kg
Boksdimensioner [cm]	34,5cm x 15cm x 17cm
Luminaiemål [cm]	31cm x 12,5cm x 15,5cm

Tekniske data

LED-modul	Cree DK200305 V3 JB2835 3V 4K (Datablad)
Driver	Ja
Driverens holdbarhed	100000h
Lyskilde wattstyrke	10,5W
Armatur wattforbrug	12,8W
Lampe lysstrøm	1954lm
Luminaires lysstrøm	978lm
Effektivitet af armaturet	76,4lm/W
ULOR	0%
Farvetemperatur	4000K
Farvekonsistens (McAdam-ellipse)	SDCM3
Flimren af lys (Pst LM)	≤1
Strobeeffekt (SVM)	≤0.4
Farvegengivelsesindeks CRI	80
L80TM-21 [wg LM-80]	>102 000h
L90 TM-21 [wg LM-80]	>52 600h
Power Factor armatur	PF 0,95
THD-faktor	<10%
Ta Nominel temperatur	+25°C
Områdets driftstemp. for omgivelser	-20...+45°C

Dette produkt indeholder lyskilde i energieffektivitetsklasse C / EPREL

Valgfrit er armaturet også tilgængeligt:
- for LED-farve 2700K [1/1]
- for en anden lysstrømværdi
- for en anden armaturfarve (ifølge RAL-farvepaletten)

Salgsbetingelser og andre oplysninger efter aftale med Norlys' salgsafdeling

Startstrøm	20A / 200µs

Maksimalt antal armaturer af denne type pr. MCB:

B 10A: 10, B 16A: 30, C 10A: 31, C 16A: 51

Reservedele

451zx0009	Servicesæt.

Filer til download

Fotometriske LDT-filer	Fotometriske IES filer
Manuale	BIM ArchiCAD

Norlys AS
P.B 1014 Hoff, 0218
Oslo
Hovfaret 4B, 0275
Oslo
Norway
+47 24 12 40 11
firmapost@norlys.no

TÜVRheinland CERTIFIED — Management System ISO 9001:2015 IATF 16949:2016 — www.tuv.com ID 9108651873

PCC cert CERTIFICATE ISO 14001

RoHS 2011/65/UE

Før du starter installationen, bedes du gøre dig bekendt med den vejledning, der følger med lampen. Installation og servicearbejde skal udføres af en person med de rette tilladelser og kvalifikationer i overensstemmelse med gældende regler. På grund af den dynamiske udvikling inden for belysningsteknologi giver vi yderligere oplysninger på kundens anmodning. Kondens, der kan opstå i lamper, er et naturligt fænomen og påvirker ikke lampens kvalitet.

Indekser

Indeks	Farve	RAL
457AL	ALUMINIUM	9006
457GR	GRAFIT	7016
457WH	HVID	9003
457BL	SORT	9005

Øvrige farver i henhold til farvekortet "Colors Template" - på bestilling, efter aftale med Norlys' salgsafdeling.

Norlys AS
P.B 1014 Hoff, 0218
Oslo
Hovfaret 4B, 0275
Oslo
Norway
+47 24 12 40 11
firmapost@norlys.no

Management System ISO 9001:2015 IATF 16949:2016
www.tuv.com ID 9108651873

CERTIFICATE ISO 14001

RoHS 2011/65/UE

Før du starter installationen, bedes du gøre dig bekendt med den vejledning, der følger med lampen. Installation og servicearbejde skal udføres af en person med de rette tilladelser og kvalifikationer i overensstemmelse med gældende regler. På grund af den dynamiske udvikling inden for belysningsteknologi giver vi yderligere oplysninger på kundens anmodning. Kondens, der kan opstå i lamper, er et naturligt fænomen og påvirker ikke lampens kvalitet.