NORLYS VASA 455

IP 65 | IK 08 | AC 220-240V 50-60Hz | LED | DIM

Vasa 455XX0009
16.09.2026 v.09.5
www.norlys.it

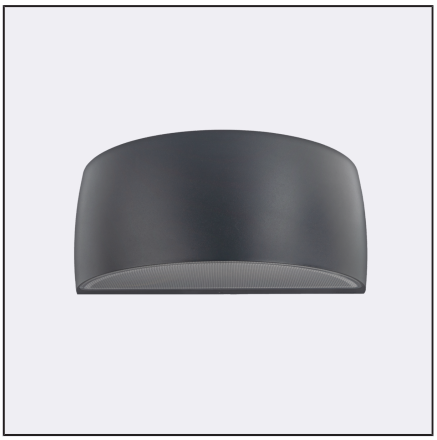

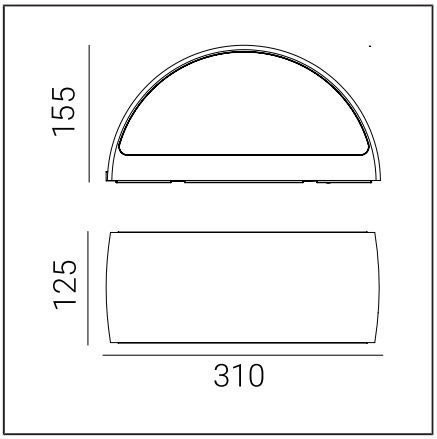

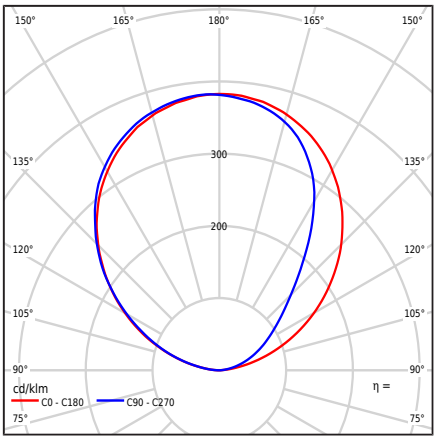

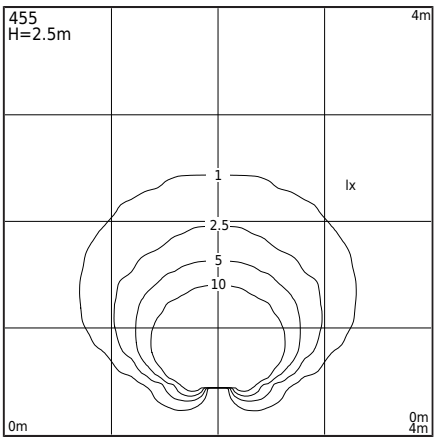

Tipo di apparecchio di illuminazione

Corpo fotometrico	Luce diffusa diretta emisfericamente verso l'alto
Caratteristiche dell'apparecchio di illuminazione	Un apparecchio di illuminazione con un'ampia gamma di applicazioni, inclusa l'illuminazione: superfici murali e altri concetti architettonici

Informazioni generali

Materiali	Fusione in alluminio verniciato a polvere. Lente - policarbonato trasparente con struttura, stabilizzato UV. Guarnizione in silicone. Passacavo EPDM.
Metodo di montaggio	Montaggio del luminaire: piastra intermedia 2 fori di regolazione 5x10mm spaziatura 45mm, direttamente 2 fori ø5mm spaziatura 68mm Secondo le istruzioni di montaggio allegate
Terminale	Terminali di connessione: max 3x2.5mm² Possibilità di collegare l'apparecchio in anelli di max. 3x1.5mm² Cavo isolato rotondo con diametro di ø7...10.5mm
Tipo di sorgente luminosa	Modulo LED, alimentatore elettronico Sorgente luminosa sostituibile (solo LED) da un professionista. Apparecchiatura di controllo sostituibile da un professionista.
Peso apparecchio netto / lordo	2,27kg / 2,67kg
Dimensioni della scatola [cm]	34,5cm x 15cm x 17cm
Dimensioni del luminaire [cm]	31cm x 12,5cm x 15,5cm

Dati tecnici

Modulo LED	Cree DK200305 V3 JB2835 3V 3K (Scheda tecnica)
Driver	Sì
Durata del driver	50000h
Controllo esterno	Dim. TRIAC (KGP) (Manuale utente)
Potenza della sorgente luminosa	4,2W
Potenza del lume.	6W
Flusso luminoso della lampada	799lm
Flusso luminoso del luminare	457lm
Efficienza dell'apparecchio di illuminazione	76,2lm/W
ULOR	100%
Temperatura di colore	4000K
Consistenza del colore (ellisse di McAdam)	SDCM3
Lampeggiare di luce (Pst LM)	≤1
Effetto stroboscopico (SVM)	≤0.4
Indice di resa cromatica CRI	80
L80TM-21 [wg LM-80]	>102 000h
L90 TM-21 [wg LM-80]	>52 600h
Apparecchio di illuminazione Power Factor	PF 0,90
Fattore THD	15%
Temperatura Ta nominale	+25°C
Intervallo di temp. di esercizio ambiente	-20...+45°C

Questo prodotto contiene una sorgente luminosa di classe di efficienza energetica C / EPREL

Corrente di spunto	8A / 10µs
Valutazione BUG	B0-U1-G0

Numero massimo di apparecchi di questo tipo per MCB:

B 10A: 46, B 16A: 75, C 10A: 74, C 16A: 120

Parti di ricambio

ZS455zx0009	Servizio impostato.

File da scaricare

File fotometrici LDT	File IES fotometrici
Manuale	BIM ArchiCAD

Norlys S.r.l.
Via San Pellegrino 2
25065 - Lumezzane
Brescia Italy
+39 030 890 1492
info@norlys.it

TÜVRheinland CERTIFIED — Management System ISO 9001:2015 IATF 16949:2016 — www.tuv.com ID 9108651873

PCC cert CERTIFICATE ISO 14001

RoHS 2011/65/UE

Prima del montaggio, leggere le istruzioni allegate al dispositivo di illuminazione. L'installazione e i lavori di manutenzione sono eseguiti da una persona con autorizzazioni e qualifiche appropriate, in conformità con le normative applicabili. A causa dello sviluppo dinamico della tecnologia dell'illuminazione, forniamo ulteriori informazioni su richiesta. La condensa che può verificarsi nei dispositivi di illuminazione è un fenomeno naturale e non influisce sulla qualità del dispositivo di illuminazione

Indici

Indice	Colore	RAL
455AL	ALLUMINIO	9006
455WH	BIANCO	9003
455GR	GRAFITE	7016
455BL	NERO	9005

Altri colori secondo il campionario "Colors Template" - disponibili su richiesta, previo accordo con il reparto commerciale di Norlys.

Norlys S.r.l.
Via San Pellegrino 2
25065 - Lumezzane
Brescia Italy
+39 030 890 1492
info@norlys.it

Management System ISO 9001:2015 IATF 16949:2016
www.tuv.com ID 9108651873

CERTIFICATE ISO 14001

RoHS 2011/65/UE

Prima del montaggio, leggere le istruzioni allegate al dispositivo di illuminazione. L'installazione e i lavori di manutenzione sono eseguiti da una persona con autorizzazioni e qualifiche appropriate, in conformità con le normative applicabili. A causa dello sviluppo dinamico della tecnologia dell'illuminazione, forniamo ulteriori informazioni su richiesta. La condensa che può verificarsi nei dispositivi di illuminazione è un fenomeno naturale e non influisce sulla qualità del dispositivo di illuminazione