# NORLYS VASA 455

IP 65 | IK 08 | AC 220-240V 50-60Hz | LED | DIM

Vasa 455XX0009
16.09.2026 v.09.5
www.norlys.no

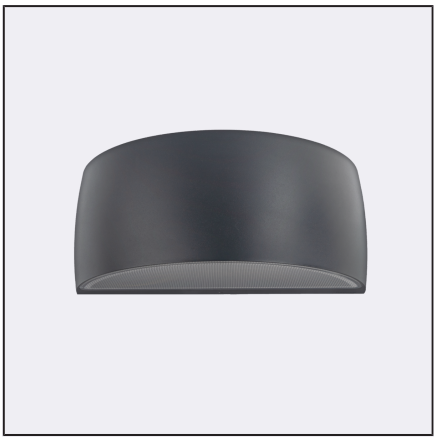

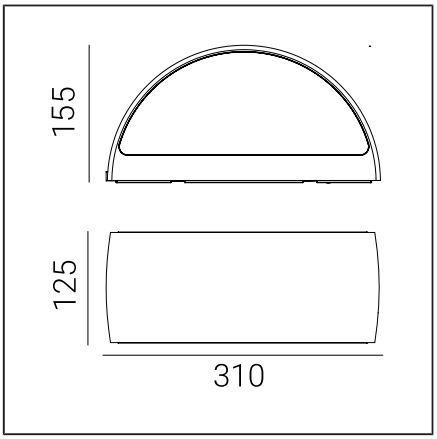


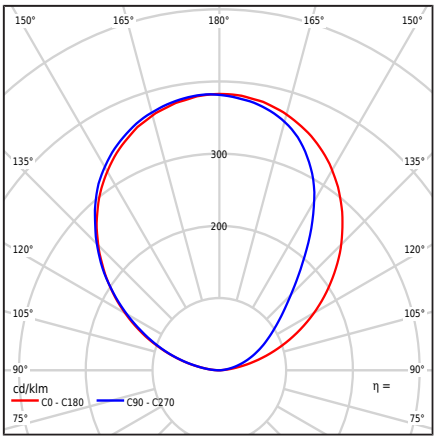


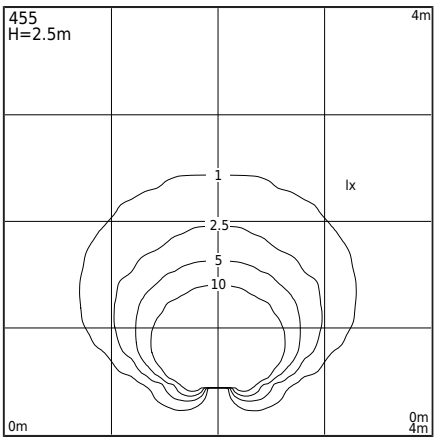


## Lámpatest típusa

| | |
|---|---|
| A kötés típusa | Fali lámpa, |
| Fotometriai test | Szórt felfelé irányított félgömbi fény |
| A lámpatest jellemzői | Egy lámpatest széleskörű felhasználási lehetőségekkel, beleértve a megvilágítást:<br>fal felületek és más építészeti koncepciók |

## Általános információ

| | |
|---|---|
| Anyagok | Porfestett alumínium öntvény Lencse - átlátszó polikarbonát, UV stabilizált Szilikon tömítés. Gumi kábel |
| Felszerelési módszer | Világítótest szerelése: közbenső lap 2 állítólyukkal, 5x10mm távolság 45mm, közvetlenül 2 lyuk ø5mm távolság 68mm<br>Az összeszerelési útmutató szerint mellékelve |
| Terminál | Csatlakozó terminálok: max 3x2,5 mm²<br>A világítótest összekapcsolásának lehetősége max. 3x1,5 mm² hurkokban<br>Kerek szigetelt kábel ø7...10,5 mm átmérővel |
| A fényforrás típusa | LED modul, elektronikus tápegység<br>Szakember által cserélhető fényforrás (csak LED) |
| Fényszabályozás | Fázishasításos szabályzás (TRIAC) TRAILING EDGE (TE) - LEADING EDGE (LE) |
| Világítótest súlya nettó / bruttó | 2,27kg / 2,67kg |
| Doboz méretei [cm] | 34,5cm x 15cm x 17cm |
| A lámpatest méretei [cm] | 31cm x 12,5cm x 15,5cm |

## Műszaki adatok

| | |
|---|---|
| LED modul | Cree DK200305 V3 JB2835 3V 3K (Adatlap) |
| Sofőr | Igen |
| Sofőr tartósság | 50000h |
| Felhasználói kézikönyv | Dim. TRIAC (KGP) (Felhasználói kézikönyv) |
| Fényforrás teljesítmény | 4,2W |
| Lámpatest teljesítmény | 6W |
| Lámpa fényáram | 799lm |
| Világító fényáram | 457lm |
| A lámpatest hatékonysága | 76,2lm/W |
| ULOR | 100% |
| Színhőmérséklet | 4000K |
| Konzisztencia | SDCM3 |
| Fény villogása (Pst LM) | ≤1 |
| Stroboszkóp hatás (SVM) | ≤0.4 |
| CRI | 80 |
| L80TM-21 [wg LM-80] | >102 000h |
| L90 TM-21 [wg LM-80] | >52 600h |
| Power Factor lámpatest | PF 0,90 |
| THD tényező | 15% |
| Ta Névleges hőmérséklet | +25°C |
| Környezeti üzemi hőmérs. tartomány | -20...+45°C |

Ez a termék energiahatékonysági osztályú fényforrást tartalmaz A C / EPREL

A lámpatest opcionálisan elérhető:
- 2700K színhőmérsékletű LED-ekhez [1/1]
- Eltérő fényáram értékhez
- A lámpatest eltérő színéhez (a RAL színpaletta szerint)
Az értékesítési feltételek és egyéb információk a Norlys Értékesítési Osztályával történő kapcsolatfelvétel után

| | |
|---|---|
| Bekapcsolási áram | 8A / 10µs |
| BUG értékelés | B0-U1-G0 |

Az ilyen típusú lámpatestek maximális száma MCB-enként:

B 10A: 46, B 16A: 75, C 10A: 74, C 16A: 120

## Alkatrészek

| | |
|---|---|
| ZS455zx0009 | Szervizkészlet |

Norlys AS
P.B 1014 Hoff, 0218
Oslo
Hovfaret 4B, 0275
Oslo
Norway
+47 24 12 40 11
firmapost@norlys.no

Management System ISO 9001:2015 IATF 16949:2016 TÜVRheinland CERTIFIED www.tuv.com ID 9108651873

PCC cert CERTIFICATE ISO 14001

RoHS 2011/65/UE

Az összeszerelés előtt olvassa el a csatolt világítótest utasításait. A szerelési és karbantartási munkákat a megfelelő engedéllyel és képesítéssel rendelkező személy végezze, az alkalmazandó szabályozásoknak megfelelően. A világítástechnika dinamikus fejlődésére való tekintettel további információkat kérésre biztosítunk. A világítótestekben előforduló kondenzáció természetes jelenség, és nem befolyásolja a világítótest minőségét

## Letölthető fájlok

| | |
|---|---|
| Fotometrikus LDT fájlok | Fotometrikus IES fájlok |
| Kézikönyv | BIM ArchiCAD |

## Indexek

| Index | Szín | RAL |
|---|---|---|
| 455AL | ALUMÍNIUM | 9006 |
| 455WH | FEHÉR | 9003 |
| 455BL | FEKETE | 9005 |
| 455GR | GRAFIT | 7016 |

A "Colors Template" színmintakönyv szerinti további színek - megrendelésre, a Norlys értékesítési osztályával egyeztetve.

Norlys AS
P.B 1014 Hoff, 0218
Oslo
Hovfaret 4B, 0275
Oslo
Norway
+47 24 12 40 11
firmapost@norlys.no

Management System ISO 9001:2015 IATF 16949:2016
www.tuv.com ID 9108651873

CERTIFICATE ISO 14001

RoHS 2011/65/UE

Az összeszerelés előtt olvassa el a csatolt világítótest utasításait. A szerelési és karbantartási munkákat a megfelelő engedéllyel és képesítéssel rendelkező személy végezze, az alkalmazandó szabályozásoknak megfelelően. A világítástechnika dinamikus fejlődésére való tekintettel további információkat kérésre biztosítunk. A világítótestekben előforduló kondenzáció természetes jelenség, és nem befolyásolja a világítótest minőségét