NORLYS VASA 455

AC 220-240V 50-60Hz | IP 65 | IK 08 | LED | DIM

Vasa 455XX0009
16.09.2026 v.09.5
www.norlys.no

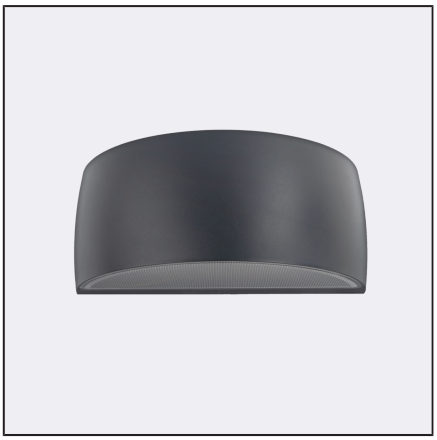

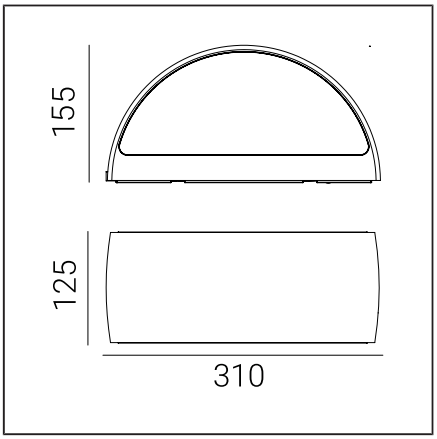

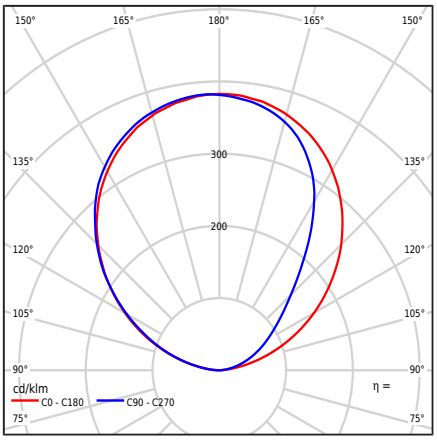

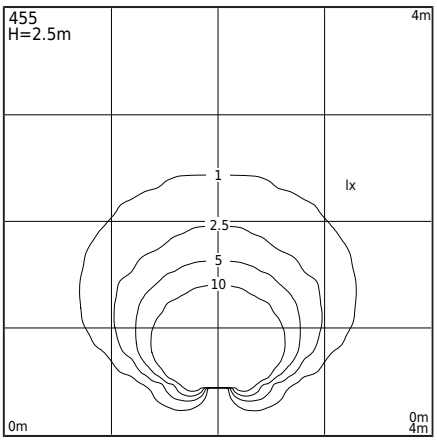

Τύπος φωτιστικού

Φωτομετρικό σώμα	Διάχυτος ανοδικά κατευθυνόμενος ημισφαιρικός φωτισμός
Χαρακτηριστικά του φωτιστικού	Ένα φωτιστικό με ευρύ φάσμα εφαρμογών, συμπεριλαμβανομένου του φωτισμού: επιφανειών τοίχου και άλλων αρχιτεκτονικών εννοιών

Γενικές πληροφορίες

Υλικά	Βαμμένο με σκόνη χυτό αλουμίνιο. Φακός - διαφανές πολυανθρακικό με δομή, σταθεροποιημένο για UV. Σιλικονούχο παρέμβυσμα. Καλωδιοθήκη EPDM.
Μέθοδος τοποθέτησης	Στερέωση φωτιστικού: ενδιάμεση πλάκα 2 ρυθμιζόμενες οπές 5x10mm με απόσταση 45mm, απευθείας 2 οπές ø5mm με απόσταση 68mm Σύμφωνα με τις συνημμένες οδηγίες συναρμολόγησης
Τερματικό	Τερματικά σύνδεσης: μέγιστο 3x2.5mm² Δυνατότητα σύνδεσης του φωτιστικού σε κυκλώματα μέγιστο 3x1.5mm² Στρόγγυλο μονωμένο καλώδιο με διάμετρο ø7...10.5mm
Τύπος πηγής φωτός	Μονάδα LED, ηλεκτρονική παροχή ρεύματος Αντικαταστάσιμη (μόνο LED) πηγή φωτός από επαγγελματία. Αντικαταστάσιμος εξοπλισμός ελέγχου από επαγγελματία.
Καθαρό / μικτό βάρος φωτιστικού	2,27kg / 2,67kg
Διαστάσεις κουτιού [cm]	34,5cm x 15cm x 17cm
Διαστάσεις φωτιστικού [cm]	31cm x 12,5cm x 15,5cm

Τεχνικά δεδομένα

Μονάδα LED	Cree DK200305 V3 JB2835 3V 3K (Φύλλο δεδομένων)
Οδηγός	Ναι
Αντοχή οδηγού	50000h
Εξωτερικός έλεγχος	Dim. TRIAC (KGP) (Εγχειρίδιο χρήστη)
Ισχύς πηγής φωτός	4,2W
Ισχύς φωτιστικού	6W
Φωτεινή ροή λαμπτήρα	799lm
Ροή φωτός του φωτιστικού.	457lm
Απόδοση του φωτιστικού	76,2lm/W
ULOR	100%
Θερμοκρασία χρώματος	4000K
Η χρωματική συνέπεια (έλλειψη του McAdam)	SDCM3
Τρεμόπαιγμα φωτός (Pst LM)	≤1
Φαινόμενο στροβοσκόπιου (SVM)	≤0.4
Δείκτης απόδοσης χρώματος CRI	80
L80TM-21 [wg LM-80]	>102 000h
L90 TM-21 [wg LM-80]	>52 600h
Φωτιστικό Power Factor	PF 0,90
Συντελεστής THD	15%
Ta Rated θερμοκρασία	+25°C
Εύρος θερμ. λειτουργίας περιβάλλοντος	-20...+45°C

Αυτό το προϊόν περιέχει πηγή φωτός κλάσης ενεργειακής απόδοσης C / EPREL

Προαιρετικά, το φωτιστικό είναι επίσης διαθέσιμο:
- Για χρώμα LED 2700K [1/1]
- Για διαφορετική τιμή φωτεινής ροής
- Για διαφορετικό χρώμα του φωτιστικού (σύμφωνα με την παλέτα χρωμάτων RAL)
Όροι πώλησης και άλλες πληροφορίες, μετά από επικοινωνία με το Τμήμα Πωλήσεων της Norlys

Ρεύμα εισροής	8A / 10μs
Βαθμολογία BUG	B0-U1-G0

Μέγιστος αριθμός φωτιστικών αυτού του τύπου ανά MCB:

B 10A: 46, B 16A: 75, C 10A: 74, C 16A: 120

Ανταλλακτικά

ZS455zx0009	Ορισμός υπηρεσιών.

Norlys AS
P.B 1014 Hoff, 0218
Oslo
Hovfaret 4B, 0275 Oslo
Norway
+47 24 12 40 11
firmapost@norlys.no

TÜVRheinland CERTIFIED — Management System ISO 9001:2015 IATF 16949:2016 — www.tuv.com ID 9108651873

PCC cert CERTIFICATE ISO 14001

RoHS 2011/65/UE

Πριν από τη συναρμολόγηση, διαβάστε τις οδηγίες που επισυνάπτονται στο φωτιστικό. Η εγκατάσταση και η εργασία συντήρησης πραγματοποιούνται από άτομο με τις κατάλληλες εξουσιοδοτήσεις και προσόντα, σύμφωνα με τις ισχύουσες κανονισμούς. Λόγω της δυναμικής ανάπτυξης της τεχνολογίας φωτισμού, παρέχουμε επιπλέον πληροφορίες κατόπιν αιτήματος. Η συμπύκνωση που μπορεί να εμφανιστεί στα φωτιστικά είναι ένα φυσικό φαινόμενο και δεν επηρεάζει την ποιότητα του φωτιστικού

VASA 455

Αρχεία για λήψη

Φωτομετρικά αρχεία LDT	Φωτομετρικά αρχεία IES
Εγχειρίδιο	BIM ArchiCAD

Δείκτες

Δείκτης	Χρώμα	RAL
455AL	ΑΛΟΥΜΊΝΙΟ	9006
455GR	ΓΡΑΦΊΤΗΣ	7016
455WH	ΛΕΥΚΌ	9003
455BL	ΜΑΎΡΟ	9005

Άλλα χρώματα σύμφωνα με το δείγμα "Colors Template" - κατόπιν παραγγελίας, μετά από συνεννόηση με το Τμήμα Πωλήσεων της Norlys.

Norlys AS
P.B 1014 Hoff, 0218
Oslo
Hovfaret 4B, 0275 Oslo
Norway
+47 24 12 40 11
firmapost@norlys.no

Management System ISO 9001:2015 IATF 16949:2016
TÜVRheinland CERTIFIED
www.tuv.com ID 9108651873
PCC cert CERTIFICATE ISO 14001
RoHS 2011/65/UE

Πριν από τη συναρμολόγηση, διαβάστε τις οδηγίες που επισυνάπτονται στο φωτιστικό. Η εγκατάσταση και η εργασία συντήρησης πραγματοποιούνται από άτομο με τις κατάλληλες εξουσιοδοτήσεις και προσόντα, σύμφωνα με τις ισχύουσες κανονισμούς. Λόγω της δυναμικής ανάπτυξης της τεχνολογίας φωτισμού, παρέχουμε επιπλέον πληροφορίες κατόπιν αιτήματος. Η συμπύκνωση που μπορεί να εμφανιστεί στα φωτιστικά είναι ένα φυσικό φαινόμενο και δεν επηρεάζει την ποιότητα του φωτιστικού