NORLYS VASA 455

IP 65 | IK 08 | AC 220-240V 50-60Hz | LED | DIM

Vasa 455XX0009
16.09.2026 v.09.5
www.norlys.de

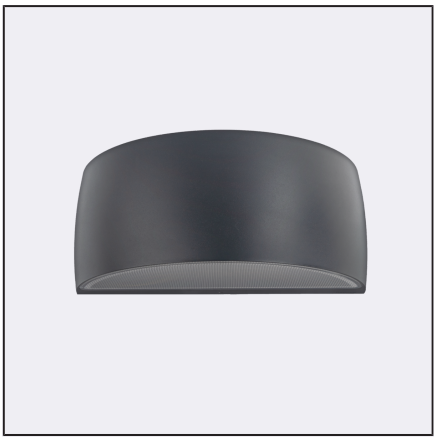

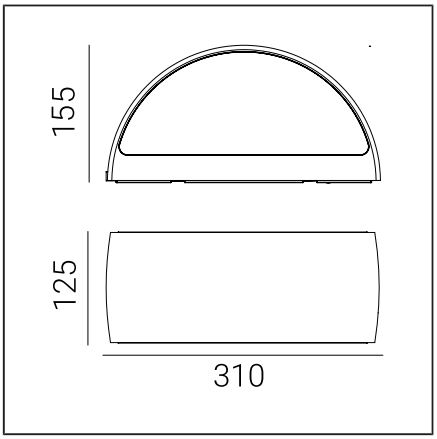

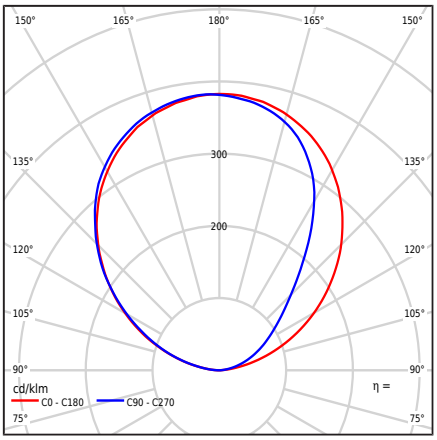

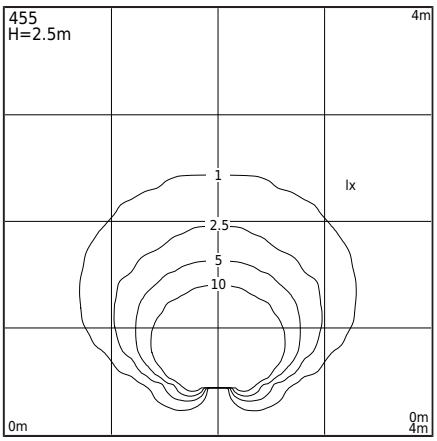

Art der Leuchte

Art der Leuchte	Wandlampe,
Lichttechnischer Körper	Diffuse nach oben gerichtetes hemisphärisches Licht.
Merkmale der Leuchte	Ein Leuchtenkörper mit einem breiten Anwendungsspektrum, einschließlich Beleuchtung: Wandflächen und andere architektonische Konzepte

Allgemeine Informationen

Materialien	Pulverbeschichtetes Aluminiumguss. Linse - transparenter Polycarbonat mit Struktur, UV-stabilisiert. Silikondichtung. EPDM-Kabelverschraubung.
Montagemethode	Montage der Leuchte: Zwischenplatte 2 Einstelllöcher 5x10mm Abstand 45mm, direkt 2 Löcher ø5mm Abstand 68mm Laut beigefügter Montageanleitung
Terminal	Anschlussklemmen: max 3x2,5mm² Möglichkeit der Schlaufenverbindung der Leuchte mit max. 3x1,5mm² Rundkabel mit einem Durchmesser von ø7...10,5mm
Art der Lichtquelle	LED-Modul, elektronisches Netzteil Austauschbare (nur LED) Lichtquelle durch einen Fachmann. Austauschbare Steuerungseinheit durch einen Fachmann.
Leuchtengewicht netto / brutto	2,27kg / 2,67kg
Boxabmessungen [cm]	34,5cm x 15cm x 17cm
Leuchtenabmessungen [cm]	31cm x 12,5cm x 15,5cm

Technische Daten

LED-Modul	Cree DK200305 V3 JB2835 3V 3K (Datenblatt)
Treiber	Ja
Haltbarkeit des Treibers	50000h
Externe Steuerung	Dim. TRIAC (KGP) (Benutzerhandbuch)
Leistungsaufnahme der Lichtquelle	4,2W
Leuchtenleistung	6W
Lampenlichtstrom	799lm
Lichtstrom der Leuchte	457lm
Effizienz der Leuchte	76,2lm/W
ULOR	100%
Farbtemperatur	4000K
Farbkonsistenz (McAdam-Ellipse)	SDCM3
Flimmern des Lichts (Pst LM)	≤1
Stroboskopeffekt (SVM)	≤0.4
Farbwiedergabeindex CRI	80
L80TM-21 [wg LM-80]	>102 000h
L90 TM-21 [wg LM-80]	>52 600h
Leistungsfaktor-Leuchte	PF 0,90
THD-Faktor	15%
Ta Nennbetriebstemperatur	+25°C
Bereich der Umgebungs-Betriebstemp.	-20...+45°C

Dieses Produkt enthält eine Lichtquelle der Energieeffizienzklasse C / EPREL

Optional ist die Leuchte auch verfügbar:
- Für LED-Farbe 2700K [1/1]
- Für einen anderen Lichtstromwert
- Für eine andere Farbe der Leuchte (laut RAL-Farbpalette)

Verkaufsbedingungen und weitere Informationen, nach Kontaktaufnahme mit der Norlys Vertriebsabteilung

Einschaltstrom	8A / 10µs
BUG-Bewertung	B0-U1-G0

Maximale Anzahl der Leuchten dieses Typs pro MCB:

B 10A: 46, B 16A: 75, C 10A: 74, C 16A: 120

Ersatzteile

ZS455zx0009	Service-Set.

NORLYS S.A.R.L
Centre Hermès - Bt 6
Parc Tertiaire de Valg
ora
+49 0407922805
info@norlys.de

TÜVRheinland CERTIFIED — Management System ISO 9001:2015 IATF 16949:2016 — www.tuv.com ID 9108651873

PCC cert CERTIFICATE ISO 14001

RoHS 2011/65/UE

Vor der Montage die an der Leuchte angebrachten Anweisungen lesen. Montage- und Wartungsarbeiten werden von einer Person mit entsprechenden Berechtigungen und Qualifikationen gemäß den geltenden Vorschriften durchgeführt. Aufgrund der dynamischen Entwicklung der Beleuchtungstechnik stellen wir auf Anfrage zusätzliche Informationen zur Verfügung. Kondensation, die in den Leuchten auftreten kann, ist ein natürliches Phänomen und beeinträchtigt nicht die Qualität der Leuchte

Dateien zum Herunterladen

Photometrische LDT-Dateien	Photometrische IES-Dateien
Handbuch	BIM ArchiCAD

Indizes

Inhaltsverzeichnis	Farbe	RAL
455AL	ALUMINIUM	9006
455GR	GRAPHIT	7016
455SV	SCHWARZ	9005
455VI	WEIß	9003

Weitere Farben gemäß dem Farbmuster "Colors Template" - auf Anfrage, nach Absprache mit der Vertriebsabteilung von Norlys.

NORLYS S.A.R.L
Centre Hermès - Bt 6
Parc Tertiaire de Valg
ora
+49 0407922805
info@norlys.de

Management System ISO 9001:2015 IATF 16949:2016
www.tuv.com ID 9108651873

CERTIFICATE ISO 14001

RoHS 2011/65/UE

Vor der Montage die an der Leuchte angebrachten Anweisungen lesen. Montage- und Wartungsarbeiten werden von einer Person mit entsprechenden Berechtigungen und Qualifikationen gemäß den geltenden Vorschriften durchgeführt. Aufgrund der dynamischen Entwicklung der Beleuchtungstechnik stellen wir auf Anfrage zusätzliche Informationen zur Verfügung. Kondensation, die in den Leuchten auftreten kann, ist ein natürliches Phänomen und beeinträchtigt nicht die Qualität der Leuchte