# NORLYS VASA 455

Vasa 455XX0009
16.09.2026 v.09.5
www.norlys.no

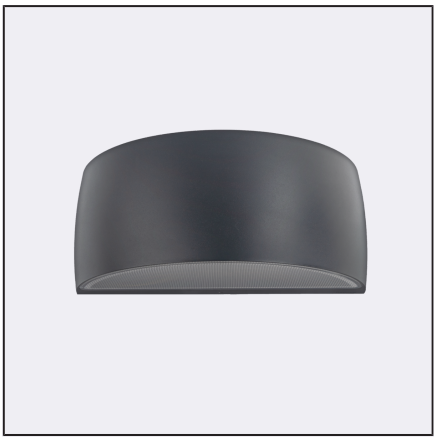

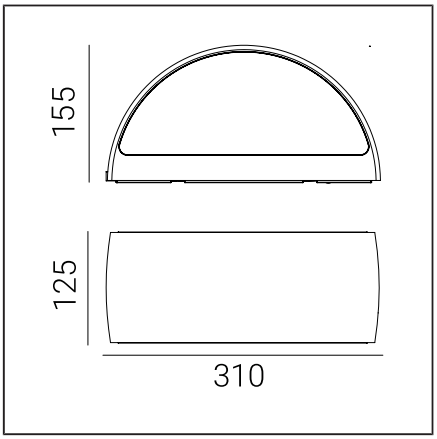


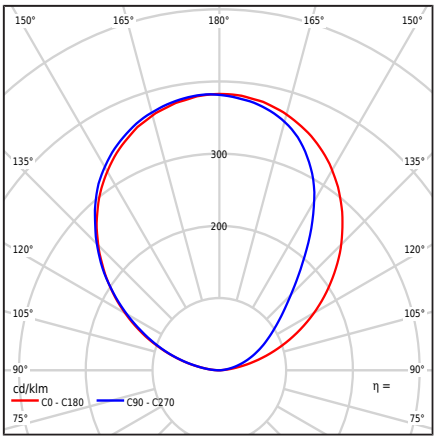


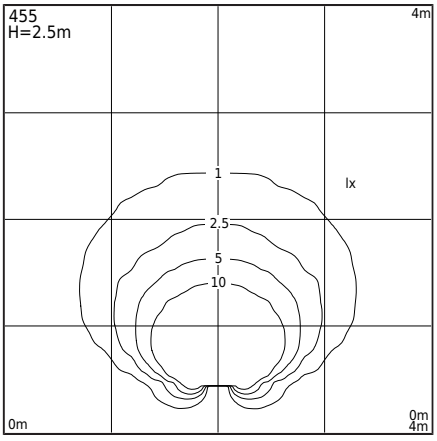


## Type af armatur

| | |
|---|---|
| Type af armatur | Væglampe, |
| Fotometrisk krop | Diffust opadrettet halvkugleformet lys |
| Egenskaber ved armaturet | En armatur med en bred vifte af anvendelser, herunder belysning: vægoverflader og andre arkitektoniske koncepter |

## Generel information

| | |
|---|---|
| Materialer | Pulverlakeret aluminiumsstøbning. Linse - transparent polycarbonat med struktur, UV-stabiliseret. Silikonepakning. EPDM kabelgennemføring. |
| Monteringsmetode | Montering af armatur: mellemplade 2 justeringshuller 5x10mm afstand 45mm, direkte 2 huller ø5mm afstand 68mm<br>Ifølge de vedhæftede monteringsanvisninger |
| Terminal | Tilslutningsterminaler: maks 3x2,5mm²<br>Mulighed for at tilslutte armaturet i løkker af maks. 3x1,5mm²<br>Rundt isoleret kabel med en diameter på ø7...10,5mm |
| Type af lyskilde | LED-modul, elektronisk strømforsyning<br>Udskiftelig (kun LED) lyskilde af en fagmand.<br>Udskifteligt kontroludstyr af en professionel. |
| Armaturens vægt netto / brutto | 2,27kg / 2,67kg |
| Boksdimensioner [cm] | 34,5cm x 15cm x 17cm |
| Luminaiemål [cm] | 31cm x 12,5cm x 15,5cm |

## Tekniske data

| | |
|---|---|
| LED-modul | Cree DK200305 V3 JB2835 3V 3K (Datablad) |
| Driver | Ja |
| Driverens holdbarhed | 50000h |
| Extern kontrol | Dæmpbar. TRIAC (KGP) (Brugermanual) |
| Lyskilde wattstyrke | 4,2W |
| Armatur wattforbrug | 6W |
| Lampe lysstrøm | 799lm |
| Luminaires lysstrøm | 457lm |
| Effektivitet af armaturet | 76,2lm/W |
| ULOR | 100% |
| Farvetemperatur | 4000K |
| Farvekonsistens (McAdam-ellipse) | SDCM3 |
| Flimren af lys (Pst LM) | ≤1 |
| Strobeeffekt (SVM) | ≤0.4 |
| Farvegengivelsesindeks CRI | 80 |
| L80TM-21 [wg LM-80] | >102 000h |
| L90 TM-21 [wg LM-80] | >52 600h |
| Power Factor armatur | PF 0,90 |
| THD-faktor | 15% |
| Ta Nominel temperatur | +25°C |
| Områdets driftstemp. for omgivelser | -20...+45°C |

Dette produkt indeholder lyskilde i energieffektivitetsklasse C / EPREL

Valgfrit er armaturet også tilgængeligt:
- Til LED-farve 2700K [1/1]
- Til en anden lysstrømværdi
- Til en anden farve af armaturet (ifølge RAL-farvepaletten)

Salgsvilkår og anden information, efter kontakt med Norlys Salgsafdeling

| | |
|---|---|
| Startstrøm | 8A / 10µs |
| BUG-vurdering | B0-U1-G0 |

Maksimalt antal armaturer af denne type pr. MCB:

B 10A: 46, B 16A: 75, C 10A: 74, C 16A: 120

## Reservedele

| | |
|---|---|
| ZS455zx0009 | Servicesæt. |

Norlys AS
P.B 1014 Hoff, 0218
Oslo
Hovfaret 4B, 0275
Oslo
Norway
+47 24 12 40 11
firmapost@norlys.no

Management System ISO 9001:2015 IATF 16949:2016
TÜVRheinland CERTIFIED
www.tuv.com ID 9108651873

PCC cert CERTIFICATE ISO 14001

RoHS 2011/65/UE

Før samlingen, læs de vedlagte instruktioner til armaturet. Installation og servicearbejde udføres af en person med passende autorisationer og kvalifikationer, i overensstemmelse med gældende regler. På grund af den dynamiske udvikling inden for belysningsteknologi, tilbyder vi yderligere information på forespørgsel. Kondens, der kan opstå i armaturerne, er et naturligt fænomen og påvirker ikke kvaliteten af armaturet

# VASA 455



## Filer til download

| | |
|---|---|
| Fotometriske LDT-filer | Fotometriske IES filer |
| Manuale | BIM ArchiCAD |

## Indekser

| Indeks | Farve | RAL |
|---|---|---|
| 455AL | ALUMINIUM | 9006 |
| 455GR | GRAFIT | 7016 |
| 455WH | HVID | 9003 |
| 455BL | SORT | 9005 |

Øvrige farver i henhold til farvekortet "Colors Template" - på bestilling, efter aftale med Norlys' salgsafdeling.

Norlys AS
P.B 1014 Hoff, 0218
Oslo
Hovfaret 4B, 0275
Oslo
Norway
+47 24 12 40 11
firmapost@norlys.no

Før samlingen, læs de vedlagte instruktioner til armaturet. Installation og servicearbejde udføres af en person med passende autorisationer og kvalifikationer, i overensstemmelse med gældende regler. På grund af den dynamiske udvikling inden for belysningsteknologi, tilbyder vi yderligere information på forespørgsel. Kondens, der kan opstå i armaturerne, er et naturligt fænomen og påvirker ikke kvaliteten af armaturet