NORLYS VASA 454

IP 65 | IK 08 | AC 220-240V 50-60Hz | LED | DIM

Vasa 454XX0009
16.09.2026 v.09.5
www.norlys.no



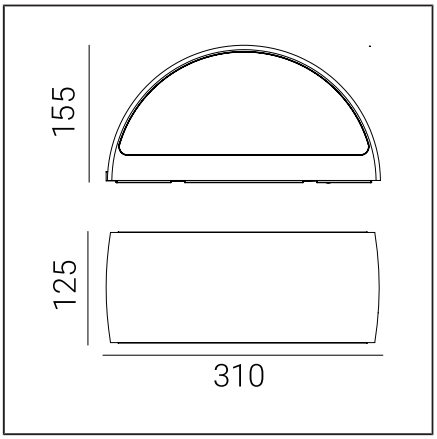

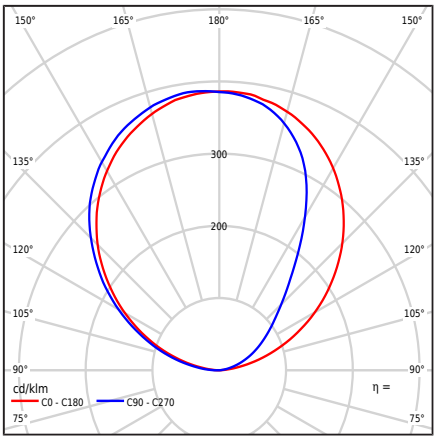

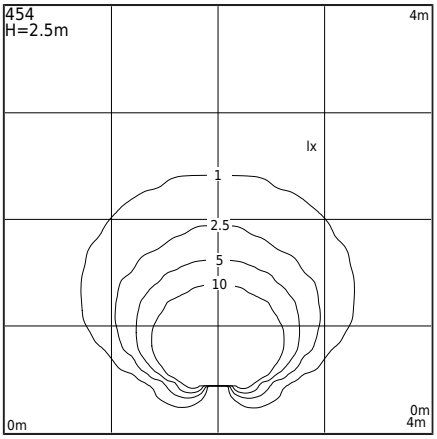

Type af armatur

Type af armatur	Væglampe,
Fotometrisk krop	Diffust opadrettet halvkugleformet lys
Egenskaber ved armaturet	En armatur med en bred vifte af anvendelser, herunder belysning: vægoverflader og andre arkitektoniske koncepter

Generel information

Materialer	Pulverlakeret aluminiumsstøbning. Linse - transparent polycarbonat med struktur, UV-stabiliseret. Silikonepakning. EPDM kabelgennemføring.
Monteringsmetode	Montering af armatur: mellemplade 2 justeringshuller 5x10mm afstand 45mm, direkte 2 huller ø5mm afstand 68mm Ifølge de vedhæftede monteringsanvisninger
Terminal	Tilslutningsterminaler: maks 3x2,5mm² Mulighed for at tilslutte armaturet i løkker af maks. 3x1,5mm² Rundt isoleret kabel med en diameter på ø7...10,5mm
Type af lyskilde	LED-modul, elektronisk strømforsyning Udskiftelig (kun LED) lyskilde af en fagmand. Udskifteligt kontroludstyr af en professionel.
Armaturens vægt netto / brutto	2,27kg / 2,67kg
Boksdimensioner [cm]	34,5cm x 15cm x 17cm
Luminaiemål [cm]	31cm x 12,5cm x 15,5cm

Tekniske data

LED-modul	Cree DK200305 V3 JB2835 3V 3K (Datablad)
Driver	Ja
Driverens holdbarhed	50000h
Extern kontrol	Dæmpbar. TRIAC (KGP) (Brugermanual)
Lyskilde wattstyrke	4,2W
Armatur wattforbrug	6W
Lampe lysstrøm	799lm
Luminaires lysstrøm	440lm
Effektivitet af armaturet	73,3lm/W
ULOR	100%
Farvetemperatur	3000K
Farvekonsistens (McAdam-ellipse)	SDCM3
Flimren af lys (Pst LM)	≤1
Strobeeffekt (SVM)	≤0.4
Farvegengivelsesindeks CRI	80
L80TM-21 [wg LM-80]	>102 000h
L90 TM-21 [wg LM-80]	>52 600h
Power Factor armatur	PF 0,90
THD-faktor	15%
Ta Nominel temperatur	+25°C
Områdets driftstemp. for omgivelser	-20...+45°C

Dette produkt indeholder lyskilde i energieffektivitetsklasse C / EPREL

Valgfrit er armaturet også tilgængeligt:
- Til LED-farve 2700K [1/1]
- Til en anden lysstrømværdi
- Til en anden farve af armaturet (ifølge RAL-farvepaletten)

Salgsvilkår og anden information, efter kontakt med Norlys Salgsafdeling

Startstrøm	8A / 10µs
BUG-vurdering	B0-U3-G0

Maksimalt antal armaturer af denne type pr. MCB:

B 10A: 46, B 16A: 75, C 10A: 74, C 16A: 120

Reservedele

ZS454zx0009	Servicesæt.

Norlys AS
P.B 1014 Hoff, 0218
Oslo
Hovfaret 4B, 0275
Oslo
Norway
+47 24 12 40 11
firmapost@norlys.no

TÜVRheinland CERTIFIED — Management System ISO 9001:2015 IATF 16949:2016 — www.tuv.com ID 9108651873

PCC cert CERTIFICATE ISO 14001

RoHS 2011/65/UE

Før samlingen, læs de vedlagte instruktioner til armaturet. Installation og servicearbejde udføres af en person med passende autorisationer og kvalifikationer, i overensstemmelse med gældende regler. På grund af den dynamiske udvikling inden for belysningsteknologi, tilbyder vi yderligere information på forespørgsel. Kondens, der kan opstå i armaturerne, er et naturligt fænomen og påvirker ikke kvaliteten af armaturet

VASA 454

Filer til download

Fotometriske LDT-filer	Fotometriske IES filer
Manuale	BIM ArchiCAD

Indekser

Indeks	Farve	RAL
454AL	ALUMINIUM	9006
454GR	GRAFIT	7016
454WH	HVID	9003
454BL	SORT	9005

Øvrige farver i henhold til farvekortet "Colors Template" - på bestilling, efter aftale med Norlys' salgsafdeling.

Norlys AS
P.B 1014 Hoff, 0218
Oslo
Hovfaret 4B, 0275
Oslo
Norway
+47 24 12 40 11
firmapost@norlys.no

Før samlingen, læs de vedlagte instruktioner til armaturet. Installation og servicearbejde udføres af en person med passende autorisationer og kvalifikationer, i overensstemmelse med gældende regler. På grund af den dynamiske udvikling inden for belysningsteknologi, tilbyder vi yderligere information på forespørgsel. Kondens, der kan opstå i armaturerne, er et naturligt fænomen og påvirker ikke kvaliteten af armaturet