NORLYS VASA 453

AC 220-240V 50-60Hz | IP 65 | IK 08 | LED | DALI2

Vasa 453XX0009
16.09.2026 v.09.5
www.norlys.it

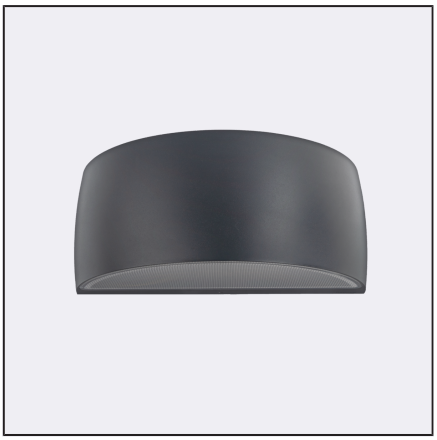

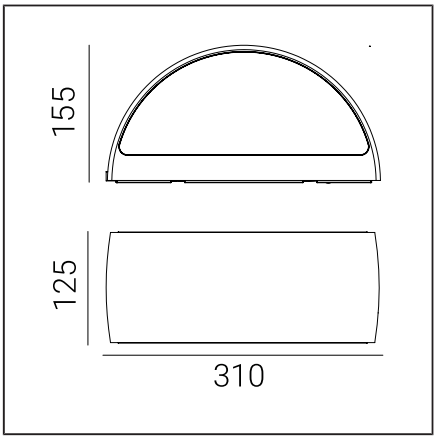

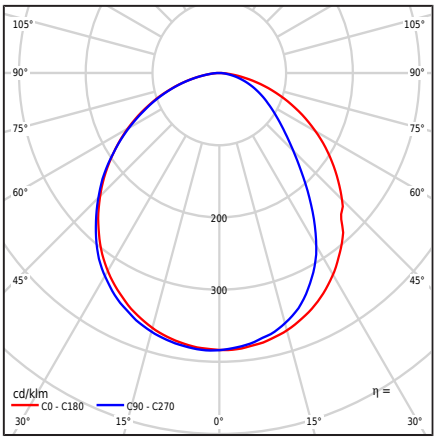

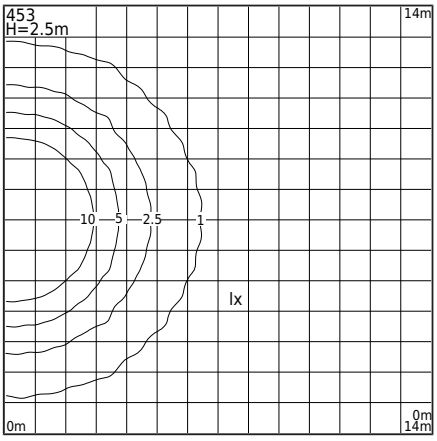

Tipo di apparecchio di illuminazione

Corpo fotometrico	Luce emisferica diretta verso il basso diffusa
Caratteristiche dell'apparecchio di illuminazione	Un apparecchio di illuminazione con un'ampia gamma di applicazioni, inclusa l'illuminazione: superfici murali e altri concetti architettonici

Informazioni generali

Materiali	Fusione in alluminio verniciato a polvere. Lente - policarbonato trasparente con struttura, stabilizzato UV. Guarnizione in silicone. Passacavo EPDM.
Metodo di montaggio	Montaggio del luminaire: piastra intermedia 2 fori di regolazione 5x10mm spaziatura 45mm, direttamente 2 fori ø5mm spaziatura 68mm Secondo le istruzioni di montaggio allegate
Terminale	Terminali di connessione: max 3x2.5mm² Possibilità di collegare l'apparecchio in anelli di max. 3x1.5mm² Cavo isolato rotondo con diametro di ø7...10.5mm
Tipo di sorgente luminosa	Modulo LED, alimentatore elettronico DALI / TD Sorgente luminosa sostituibile (solo LED) da un professionista. Apparecchiatura di controllo sostituibile da un professionista.
Controllo della luce	Controllo della luce nel sistema: DALI2/TD.
Peso apparecchio netto / lordo	2,27kg / 2,67kg
Dimensioni della scatola [cm]	34,5cm x 15cm x 17cm
Dimensioni del luminaire [cm]	31cm x 12,5cm x 15,5cm

Dati tecnici

Modulo LED	Cree DK200305 V3 JB2835 3V 4K (Scheda tecnica)
Driver	Sì
Durata del driver	100000h
Potenza della sorgente luminosa	10,5W
Potenza del lume.	12,8W
Flusso luminoso della lampada	1954lm
Flusso luminoso del luminare	978lm
Efficienza dell'apparecchio di illuminazione	76,4lm/W
ULOR	0%
Temperatura di colore	4000K
Consistenza del colore (ellisse di McAdam)	SDCM3
Lampeggiare di luce (Pst LM)	≤1
Effetto stroboscopico (SVM)	≤0.4
Indice di resa cromatica CRI	80
L80TM-21 [wg LM-80]	>102 000h
L90 TM-21 [wg LM-80]	>52 600h
Apparecchio di illuminazione Power Factor	PF 0,95
Fattore THD	<10%
Temperatura Ta nominale	+25°C
Intervallo di temp. di esercizio ambiente	-20...+45°C

Questo prodotto contiene una sorgente luminosa di classe di efficienza energetica C / EPREL

Corrente di spunto	20A / 200µs
Valutazione BUG	B1-U1-G0

Numero massimo di apparecchi di questo tipo per MCB:

B 10A: 10, B 16A: 30, C 10A: 31, C 16A: 51

Parti di ricambio

ZS453zx0009	Servizio impostato.

File da scaricare

File fotometrici LDT	File IES fotometrici
Manuale	BIM ArchiCAD

Norlys S.r.l.
Via San Pellegrino 2
25065 - Lumezzane
Brescia Italy
+39 030 890 1492
info@norlys.it

TÜVRheinland CERTIFIED — Management System ISO 9001:2015 IATF 16949:2016 — www.tuv.com ID 9108651873

PCC cert CERTIFICATE ISO 14001

RoHS 2011/65/UE

Prima del montaggio, leggere le istruzioni allegate al dispositivo di illuminazione. L'installazione e i lavori di manutenzione sono eseguiti da una persona con autorizzazioni e qualifiche appropriate, in conformità con le normative applicabili. A causa dello sviluppo dinamico della tecnologia dell'illuminazione, forniamo ulteriori informazioni su richiesta. La condensa che può verificarsi nei dispositivi di illuminazione è un fenomeno naturale e non influisce sulla qualità del dispositivo di illuminazione

Indici

Indice	Colore	RAL
453AL	ALLUMINIO	9006
453WH	BIANCO	9003
453GR	GRAFITE	7016
453BL	NERO	9005

Altri colori secondo il campionario "Colors Template" - disponibili su richiesta, previo accordo con il reparto commerciale di Norlys.

Norlys S.r.l.
Via San Pellegrino 2
25065 - Lumezzane
Brescia Italy
+39 030 890 1492
info@norlys.it

Management System ISO 9001:2015 IATF 16949:2016
www.tuv.com ID 9108651873

CERTIFICATE ISO 14001

RoHS 2011/65/UE

Prima del montaggio, leggere le istruzioni allegate al dispositivo di illuminazione. L'installazione e i lavori di manutenzione sono eseguiti da una persona con autorizzazioni e qualifiche appropriate, in conformità con le normative applicabili. A causa dello sviluppo dinamico della tecnologia dell'illuminazione, forniamo ulteriori informazioni su richiesta. La condensa che può verificarsi nei dispositivi di illuminazione è un fenomeno naturale e non influisce sulla qualità del dispositivo di illuminazione