NORLYS VASA 453

AC 220-240V 50-60Hz | IP 65 | IK 08 | LED | DALI2

Vasa 453XX0009
16.09.2026 v.09.5
www.norlys.no

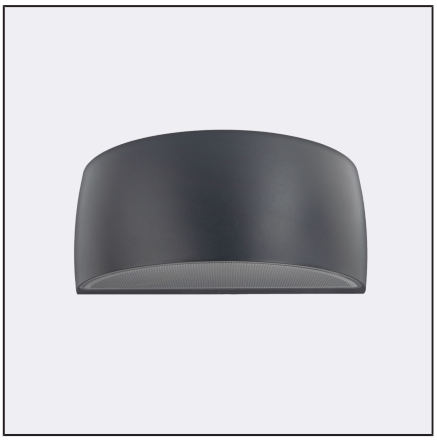

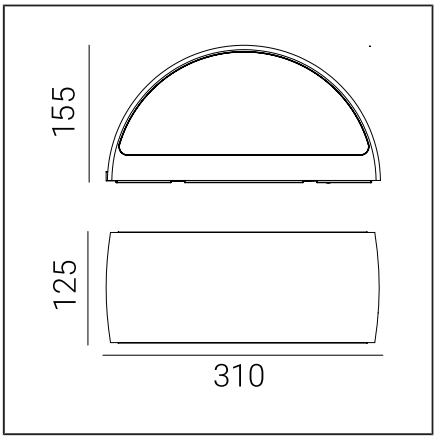

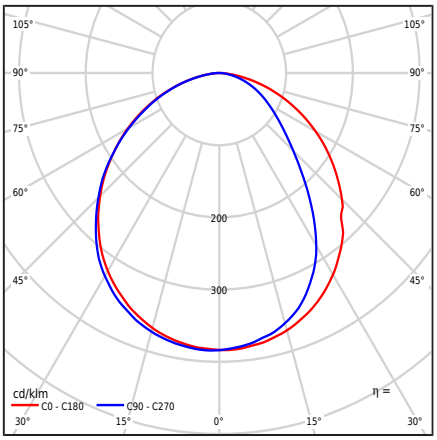

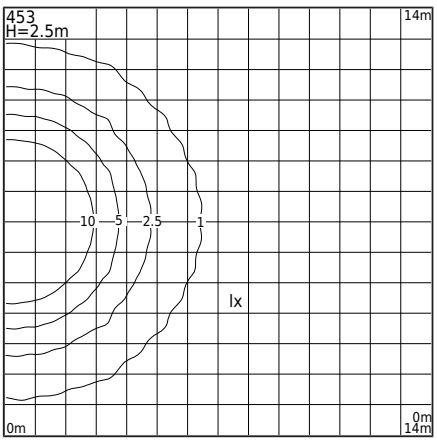

Valgusti tüüp

Fotomeetriline keha	Difuusne allapoole suunatud poolkerakujuline valgus
Valgusti omadused	Valgusti, millel on lai kasutusvõimaluste valik, sealhulgas valgustamine: seinapinnad ja muud arhitektuurilised kontseptsioonid

Üldine teave

Materjalid	Pulbervärvitud alumiiniumvaland. Läätse - läbipaistev polükarbonaat koos struktuuriga, UV stabiliseeritud. Silikoonist tihend. EPDM kaabliglanss.
Paigaldusmeetod	Valgusti paigaldus: vaheplaat, 2 kohanduse ava 5x10mm, vahe 45mm, otse 2 ava ø5mm, vahe 68mm Vastavalt lisatud paigaldusjuhendile
Terminal	Ühendusklemmid: maksimaalselt 3x2,5mm² Valgusti ühendamise võimalus ahelates maksimaalselt 3x1,5mm² Ümmargune isoleeritud kaabel läbimõõduga ø7...10,5mm
Valgusallika tüüp	LED moodul, DALI / TD elektrooniline toiteallikas Vahetatav (ainult LED) valgusallikas professionaal poolt. Professionaali poolt vahetatav juhtimisvarustus.
Valguse juhtimine	Valgustuse juhtimine süsteemis: DALI2/TD.
Valgusti kaal neto / bruto	2,27kg / 2,67kg
Kasti mõõtmed [cm]	34,5cm x 15cm x 17cm
Valgusti mõõtmed [cm]	31cm x 12,5cm x 15,5cm

Tehnilised andmed

LED-moodul	Cree DK200305 V3 JB2835 3V 4K (Andmeleht)
Juht	Jah
Juhi vastupidavus	100000h
Valgusallika võimsus	10,5W
Valgusti võimsus	12,8W
Lambi valgusvoog	1954lm
Valgusti valgusvoog	978lm
Valgusti tõhusus	76,4lm/W
ULOR	0%
Värvitemperatuur	4000K
Värvikonstant (McAdami ellips)	SDCM3
Valguse virvendus (Pst LM)	≤1
Stroboskoopiefekt (SVM)	≤0.4
Värviedastusindeks CRI	80
L80TM-21 [wg LM-80]	>102 000h
L90 TM-21 [wg LM-80]	>52 600h
Power Factor valgusti	PF 0,95
THD tegur	<10%
Ta hinnatud temperatuur	+25°C
Ümbritseva töötemp. vahemik	-20...+45°C

See toode sisaldab valgusallikat energiaklassi energiatõhususest C / EPREL

Valikuliselt on valgusti saadaval ka:
- LED-värvile 2700K [1/1]
- Teise valgusvoo väärtuse jaoks
- Teise valgusti värvi jaoks (vastavalt RAL-värvipaletile)

Müügitingimused ja muu teave pärast kontakti Norlys' müügiosakonnaga

Sissevoolu vool	20A / 200µs
BUG hindamine	B1-U1-G0

Selle tüüpi valgustite maksimaalne arv MCB kohta:

B 10A: 10, B 16A: 30, C 10A: 31, C 16A: 51

Varuosad

ZS453zx0009	Teeninduse komplekt.

Failid allalaadimiseks

Fotomeetrilised LDT-failid	Fotomeetrilised IES failid
Käsiraamat	BIM ArchiCAD

Norlys AS
P.B 1014 Hoff, 0218
Oslo
Hovfaret 4B, 0275
Oslo
Norway
+47 24 12 40 11
firmapost@norlys.no

TÜVRheinland CERTIFIED Management System ISO 9001:2015 IATF 16949:2016 www.tuv.com ID 9108651873

PCC cert CERTIFICATE ISO 14001

RoHS 2011/65/UE

Enne kokkupanekut lugege läbi valgusti külge kinnitatud juhised. Paigalduse ja hooldustöid teostab isik, kellel on vastavad load ja kvalifikatsioon, kooskõlas kehtivate eeskirjadega. Tulenevalt valgustehnoloogia dünaamilisest arengust anname lisateavet nõudmisel. Valgustites tekkiv kondensaat on loomulik nähtus ja ei mõjuta valgusti kvaliteeti

VASA 453

Indeksid

Indeks	Värv	RAL
453AL	ALUMIINIUM	9006
453GR	GRAFIIT	7016
453BL	MUST	9005
453WH	VALGE	9003

Muud värvid vastavalt värvikaardile "Colors Template" - tellimisel, kokkuleppel Norlysi müügiosakonnaga.

Norlys AS
P.B 1014 Hoff, 0218
Oslo
Hovfaret 4B, 0275
Oslo
Norway
+47 24 12 40 11
firmapost@norlys.no

Enne kokkupanekut lugege läbi valgusti külge kinnitatud juhised. Paigalduse ja hooldustöid teostab isik, kellel on vastavad load ja kvalifikatsioon, kooskõlas kehtivate eeskirjadega. Tulenevalt valgustehnoloogia dünaamilisest arengust anname lisateavet nõudmisel. Valgustites tekkiv kondensaat on loomulik nähtus ja ei mõjuta valgusti kvaliteeti