NORLYS VASA 451

AC 220-240V 50-60Hz | IP 65 | IK 08 | LED | DIM

Vasa 451XX0009
16.09.2026 v.09.6
www.norlys.no



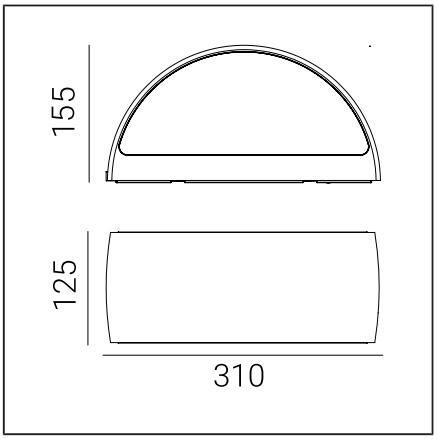

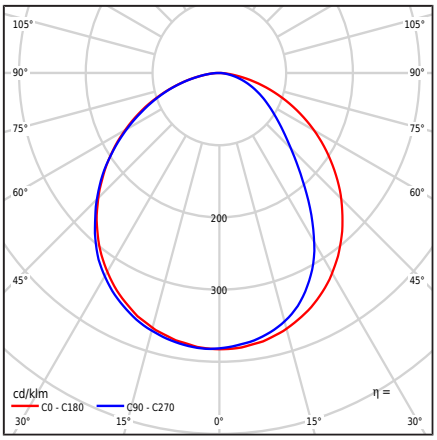

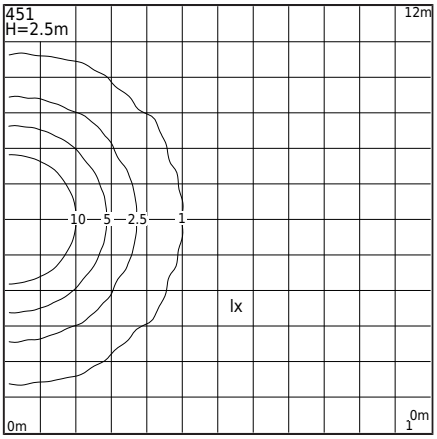

Valaisintyyppi

Valaisintyyppi	Seinakapp,
Fotometrinen runko	Hajautettu alaspäin suunnattu puolipallon muotoinen valo
Valaisimen ominaisuudet	Valaisin, jossa on laaja käyttöalue, mukaan lukien valaistus: seinäpinnat ja muut arkkitehtoniset konseptit

Yleistä tietoa

Materiaalit	Jauhemaalattu alumiinivalu. Linssi - kirkasta polykarbonaattia, jossa on rakenne, UV-stabiloitu. Silikonitiiviste. EPDM-kaapelilaippa.
Asennustapa	Valaisimen kiinnitys: välikappale 2 säätöaukkoa 5x10mm jaolla 45mm, suoraan 2 aukkoa ø5mm jaolla 68mm Liitteenä olevien asennusohjeiden mukaisesti
Pääte	Liitäntäliittimet: maks. 3x2,5mm² Valaisimen liitäntämahdollisuus lenkkeinä, maks. 3x1,5mm² Pyöreä eristetty kaapeli, jonka halkaisija on ø7...10,5mm
Valonlähteen tyyppi	LED-moduuli, elektroninen virtalähde Ammattilaisen vaihdettava (vain LED) valonlähde. Vaihdettava ohjauslaite ammattilaisen toimesta.
Valaisimen paino nettopaino / bruttopaino	2,27kg / 2,67kg
Laatikon mitat [cm]	34,5cm x 15cm x 17cm
Valaisimen mitat [cm]	31cm x 12,5cm x 15,5cm

Tekniset tiedot

LED-moduuli	Cree DK200305 V3 JB2835 3V 4K (Tuotekortti)
Ajuri	Kyllä
Kuljettajan kestävyys	50000h
Ulkoinen ohjaus	Himmennä. TRIAC (KGP) (Käyttöohje)
Valonlähteen wattimäärä	4,2W
Valaisimen wattimäärä	6W
Lampun valovirta	849lm
Valaisimen valovirta	457lm
Valaisimen tehokkuus	76,2lm/W
ULOR	0%
Värilämpötila	4000K
Värin yhdenmukaisuus (McAdamin ellipsi)	SDCM3
Valon välkähdys (Pst LM)	≤1
Stroboskooppiefekti (SVM)	≤0.4
Värintoistoindeksi CRI	80
L80TM-21 [wg LM-80]	>102 000h
L90 TM-21 [wg LM-80]	>52 600h
Power Factor valaisin	PF 0,90
THD-tekijä	15%
Ta Nimellislämpötila	+25°C
Ympäristön käyttölämpötila-alue (temp.)	-20...+45°C

Tämä tuote sisältää energiatehokkuusluokan valonlähteen A C / EPREL

Valinnaisesti valaisin on saatavilla myös:
- LED-värille 2700K [1/1]
- Eri valovirta-arvolle
- Erivärisenä valaisimena (RAL-väripaletin mukaan)

Myyntiehdot ja muut tiedot saat yhteydenoton jälkeen Norlys-myyntiosastolta

Ryntäysvirta	8A / 10µs
BUG-arviointi	B0-U1-G0

Enimmäismäärä tämän tyyppisiä valaisimia per MCB:

B 10A: 46, B 16A: 75, C 10A: 74, C 16A: 120

Varaosat

451zx0009	Huoltosarja.

Norlys AS
P.B 1014 Hoff, 0218
Oslo
Hovfaret 4B, 0275
Oslo
Norway
+47 24 12 40 11
firmapost@norlys.no

TÜVRheinland CERTIFIED — Management System ISO 9001:2015 IATF 16949:2016 — www.tuv.com ID 9108651873

PCC cert CERTIFICATE ISO 14001

RoHS 2011/65/UE

Ennen asennusta lue valaisimeen liitetyt ohjeet. Asennus- ja huoltotyöt suorittaa henkilö, jolla on asianmukaiset valtuudet ja pätevyydet, soveltuvien säännösten mukaisesti. Valaistusteknologian dynaamisen kehityksen vuoksi annamme lisätietoja pyynnöstä. Valaisimissa mahdollisesti esiintyvä kondensaatio on luonnollinen ilmiö eikä vaikuta valaisimen laatuun

Tiedostot ladattavaksi

Fotometriset LDT-tiedostot	Photometriset IES-tiedostot
Manuaali	BIM ArchiCAD

Indeksit

Indeksi	Väri	RAL
451AL	ALUMIINI	9006
451GR	GRAFIITTI	7016
451BL	MUSTA	9005
451WH	VALKOINEN	9003

Muut värit "Colors Template" -värimalliston mukaisesti - saatavilla tilauksesta, Norlysin myyntiosaston kanssa sovittuna.

Norlys AS
P.B 1014 Hoff, 0218
Oslo
Hovfaret 4B, 0275
Oslo
Norway
+47 24 12 40 11
firmapost@norlys.no

Management System ISO 9001:2015 IATF 16949:2016
www.tuv.com ID 9108651873

CERTIFICATE ISO 14001

RoHS 2011/65/UE

Ennen asennusta lue valaisimeen liitetyt ohjeet. Asennus- ja huoltotyöt suorittaa henkilö, jolla on asianmukaiset valtuudet ja pätevyydet, soveltuvien säännösten mukaisesti. Valaistusteknologian dynaamisen kehityksen vuoksi annamme lisätietoja pyynnöstä. Valaisimissa mahdollisesti esiintyvä kondensaatio on luonnollinen ilmiö eikä vaikuta valaisimen laatuun