NORLYS VENEDIG 261

AC 220-240V 50-60Hz | IP 54 | E27

Venedig 261XX0009
16.09.2026 v.09.3
www.norlys.pl



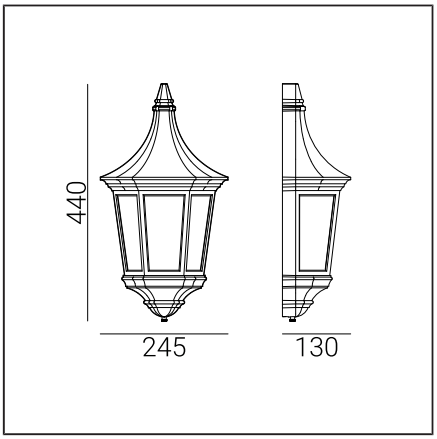

Typ Oprawy

Rodzaj oprawy	Oprawa ścienna.
Bryła fotometryczna	Światło odkryte
Charakterystyka oprawy	Oprawa o klasycznym wzornictwie do ogólnego zastosowania. Doskonała do oświetlenia tarasów, wejść, altan i innych założeń architektonicznych.

Informacje o oprawie

Materiały	Odlew aluminiowy malowany proszkowo. Klosz- poliwęglan przeźroczysty, stabilizowany UV. Dławnica EPDM.
Sposób montażu	Mocowanie oprawy: 2 otwory ø4,5mm, rozstaw 90mm.
Przyłącze	Zaciski podłączeniowe: max 2x2,5mm², Przewód w oponie okrągłej o średnicy ø7...10,5mm.
Typ źródła światła	Lampa E27 A55...A60
Waga oprawy netto / brutto	2,1kg / 2,6kg
Wymiary pudełka [cm]	25,5cm x 16cm x 45,5cm
Wymiary oprawy [cm]	24,5cm x 13cm x 44cm

Dane techniczne

Lampa E27	LED A55..60
Moc źródła światła	LED max 9W
Moc oprawy	LED max 9W
Ta znamionowa otoczenia	+25°C
Ta zakresu pracy otoczenia	-20...+45°C

Części zamienne

06261002	Klosz - zestaw serwisowy

Pliki do pobrania

Instrukcja montażu

Tabela indeksów

Indeks	Kolor	RAL
261WH0009	BIAŁY	9003
261BL0009	CZARNY	9005

Pozostałe kolory wg wzornika "Colors Template" - na zamówienie, po uzgodnieniu z Działem Handlowym firmy Norlys.

Norlys S.A..
Zawiszy Czarnego 7
33-300 Nowy Sącz
Poland
+48 18 444 2 111
norlys@norlys.pl

TÜVRheinland CERTIFIED — Management System ISO 9001:2015 IATF 16949:2016 — www.tuv.com ID 9108651873

PCC cert CERTYFIKAT ISO 14001

RoHS 2011/65/UE

Przed rozpoczęciem montażu, należy zapoznać się z instrukcją dołączoną do oprawy.
Ze względu na dynamiczny rozwój technologii oświetleniowej, dodatkowych informacji udzielamy na życzenie klienta.
Informacje zalecanych źródeł światła na podstawie danych producentów z 2016 roku. Nie odpowiadamy za kompletność i ważność oferty, dlatego odsyłamy do obowiązujących informacji technicznych producentów źródeł światła.
Kondensacja, która może występować w oprawach, jest zjawiskiem naturalnym i nie wpływa na pogorszenie jakości oprawy.