NORLYS VENEDIG 261

AC 220-240V 50-60Hz | IP 54 | E27

Venedig 261XX0009
16.09.2026 v.09.3
www.norlys.it



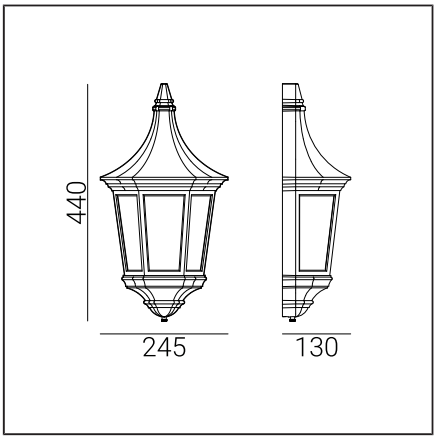

Tipo di apparecchio di illuminazione

Corpo fotometrico	Luce scoperta
Caratteristiche dell'apparecchio di illuminazione	Apparecchio luminoso da parete dal design classico. Per l'illuminazione di giardini, terrazze e altri concetti architettonici.

Informazioni generali

Materiali	Fusione in alluminio verniciato a polvere. Lente - policarbonato trasparente, stabilizzato UV. Passacavo EPDM.
Metodo di montaggio	Fissaggio del corpo illuminante: 2 fori ø4,5mm, interasse 90mm.
Terminale	Terminali di connessione: max 2x2,5mm². Un filo rotondo nell'isolamento con un diametro massimo di ø7...10,5mm.
Tipo di sorgente luminosa	Lampada E27 A55...A60
Peso apparecchio netto / lordo	2,1kg / 2,6kg
Dimensioni della scatola [cm]	25,5cm x 16cm x 45,5cm
Dimensioni del luminaire [cm]	24,5cm x 13cm x 44cm

Dati tecnici

Lampada E27	LED A55..60
Potenza della sorgente luminosa	LED max 9W
Potenza del lume.	LED max 9W
Temperatura Ta nominale	+25°C
Intervallo di temp. di esercizio ambiente	-20...+45°C

Parti di ricambio

06261002	Paralume - kit di servizio

File da scaricare

Manuale

Indici

Indice	Colore	RAL
261WH	BIANCO	9003
261BL	NERO	9005

Altri colori secondo il campionario "Colors Template" - disponibili su richiesta, previo accordo con il reparto commerciale di Norlys.

Norlys S.r.l.
Via San Pellegrino 2
25065 - Lumezzane
Brescia Italy
+39 030 890 1492
info@norlys.it

TÜVRheinland CERTIFIED — Management System ISO 9001:2015 IATF 16949:2016 — www.tuv.com ID 9108651873

PCC cert CERTIFICATE ISO 14001

RoHS 2011/65/UE

Si prega di leggere il manuale prima dell'installazione. A causa dello sviluppo dinamico della tecnologia dell'illuminazione, informazioni aggiuntive sono disponibili su richiesta. Il modulo LED deve essere sostituito da una persona qualificata in conformità con le normative applicabili. La condensa, che può verificarsi negli apparecchi di illuminazione, è un fenomeno naturale e non compromette la qualità dell'apparecchio di illuminazione.